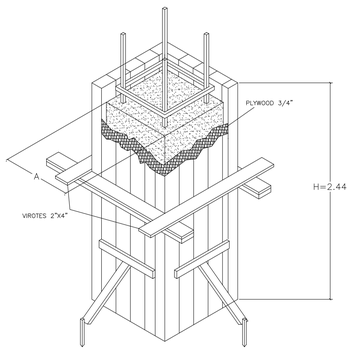


DETALLE ENCOFRADO COLUMNA

NO ESCALA

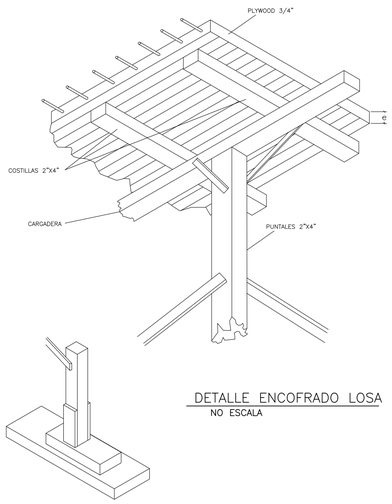


DETALLE ENCOFRADO LOSA

NO ESCALA

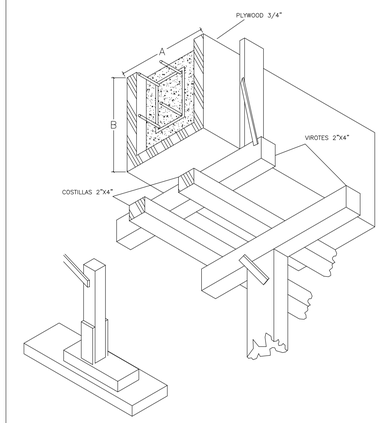


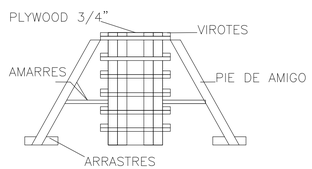


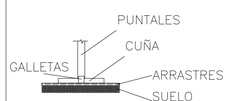


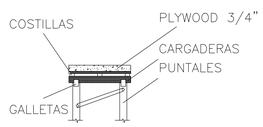


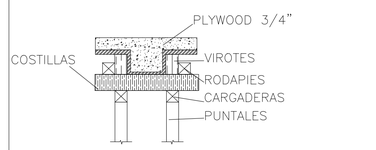


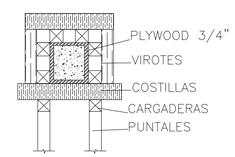


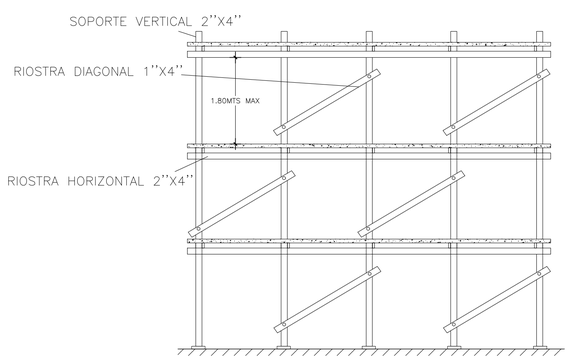


VISTA FRONTAL

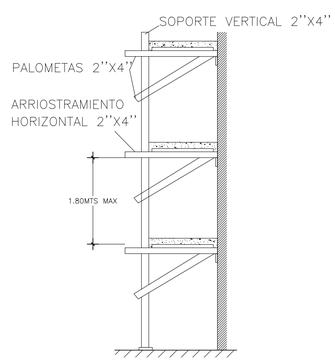


VISTA LATERAL

DETALLE GENERAL DE ANDAMIO DE MADERA

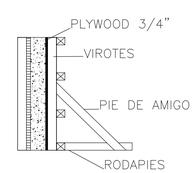


ELEMENTOS DE ENCOFRADOS DE MUROS

## REQUISITOS MINIMOS DE CONSTRUCCION PARA ENCOFRADOS DE LOSAS

| | 0.07s E ≤ 0.10 | 0.10s E ≤ 0.12 | 0.12s E ≤ 0.15 | 0.15s E ≤ 0.17 | 0.17s E ≤ 0.19 | 0.19s E ≤ 0.20 |
|---|---|---|---|---|---|---|
| ESPESORES MINIMOS DE FORRO O DUELA DE CONTACTO (PLYWOOD O MADERA MACIZA) | 3/4" | 3/4" | 3/4" | 3/4" | 3/4" | 3/4" |
| SEPARACION MAX. ENTRE EJES DE COSTILLAS USANDO 2"X4" | 0.80 m | 0.80 m | 0.80 m | 0.60 m | 0.60 m | 0.60 m |
| SEPARACION MAX. DE PUNTALES USANDO 2"X4" CON H ≤ 2.44m ARRIOSTRADOS EN AMBAS DIRECCIONES | 0.80 m | 0.80 m | 0.80 m | 0.75 m | 0.75 m | 0.75 m |
| SEPARACION MAX. CARGADERAS DE 2"X4" | 1.20 m | 1.00 m | 1.00 m | 1.00 m | 1.00 m | 1.00 m |

NOTA:

1. EN TODOS LOS MUROS DE CARGA SE COLOCARA UNA CINTA DE APOYO AL ENCOFRADO CON DIMENSIONES MINIMAS DE 1"X4" CLAVADAS AL MURO CON CLAVOS DE ACERO.
2. INDEPENDIENTEMENTE DEL ESPACIAMIENTO DE LAS COSTILLAS EL FORRO DEBERA ESTAR APOYADO EN SUS BORDES.
3. EN LOSAS PEQUEÑAS, TALES COMO PASILLOS Y CLOSETS, SE UTILIZARAN POR LO MENOS UNA LINEA DE PUNTALES EN SU CENTRO.
4. ESTOS ESPACIAMIENTOS HAN SIDO PREPARADOS PARA PIEZAS DE 2"X4", SI SE USAN PIEZAS DE DIMENSIONES DIFERENTES ESTAS DEBERAN SER DISEÑADAS DE ACUERDO AL ARTICULO 165.

## REQUISITOS MINIMOS DE CONSTRUCCION PARA ENCOFRADOS EN MUROS

| | PRESION MAXIMA EN EL MURO EN KG/M2 | | | | | |
|---|---|---|---|---|---|---|
| | USANDO FORROS DE 1" EN MADERA O 3/4" EN PLYWOOD | | | | | |
| | 1500 | 2000 | 3000 | 3500 | 4500 | 5000 |
| | ESPACIAMIENTO MAXIMO DE LAS PIEZAS | | | | | |
| VIROTES VERTICALES 2"X4" | 0.60m | 0.60m | 0.50m | 0.45m | 0.40m | 0.30m |
| LARGUEROS HORIZONTALES 2"X4" | 0.80m | 0.70m | 0.60m | 0.60m | 0.50m | 0.50m |
| SEPARACION DE TORNILLOS O ALAMBRE #10 CON RESISTENCIA MINIMA DE 1,300 KG | 1.00m | 0.90m | 0.75m | 0.60m | 0.50m | 0.50m |
| SEPARACION MAX. PIE DE AMIGO DE 2"X4" | 1.20m | 1.20m | 1.20m | 1.20m | 1.20m | 1.20m |

NOTA:

1. AL USAR ALAMBRE PARA EL AMARRE DE LOS LARGUEROS SE COLOCARAN TANTOS HILOS COMO SEAN NECESARIOS PARA SOPORTAT UNA FUERZA DE POR LO MENOS 1,300 KG
2. ESTOS ESPACIAMIENTOS HAN SIDO PREPARADOS PARA PIEZAS DE 2"X4", SI SE USAN PIEZAS DE DIMENSIONES DIFERENTES ESTAS DEBERAN SER DISEÑADAS DE ACUERDO AL ARTICULO 165.

## REQUISITOS MINIMOS DE CONSTRUCCION PARA ENCOFRADOS DE COLUMNAS

| | SEPARACION VIROTES DE 2"X4" USANDO FORRO DE 1" BRUTA O PLYWOOD 3/4" | | | | | |
|---|---|---|---|---|---|---|
| | DIMENSION MAYOR DE LA COLUMNA RECTANGULAR | | | | | |
| | 0.20m O MENOS | 0.30m | 0.40m | 0.50m | 0.60m | 0.80m |
| | ESPACIAMIENTO MAXIMO DE LAS PIEZAS | | | | | |
| H = 2.44 M | 0.40 m | 0.40 m | 0.30 m | 0.30 m | 0.25 m | 0.25 m |
| H = 1.80 M | 0.45 m | 0.45 m | 0.45 m | 0.40 m | 0.35 m | 0.35 m |
| H = 1.22 M | 0.60 m | 0.60 m | 0.55 m | 0.50 m | 0.50 m | 0.50 m |

NOTA:

1. SE DEBEN COLOCAR LOS PIES DE AMIGO EN POR LO MENOS DOS CARAS PERPENDICULARES DE LA COLUMNA.
2. EN COLUMNAS DE 0.80m O MAS SE COLOCARAN UN LARGUERO VERTICAL CON SU RESPECTIVO PIE DE AMIGO EN EL CENTRO DE LAS CARAS QUE SEAN MAYORES DE 0.80m.
3. SE USARA ALAMBRE O TORNILLOS PARA EL AMARRE DE LOS LARGUEROS A UN ESPACIAMIENTO NO MAYOR DE 0.60m. SE COLOCARAN TANTOS HILOS COMO SEAN NECESARIOS PARA SOPORTAT UNA FUERZA DE POR LO MENOS 1,300 KG.
4. ESTOS ESPACIAMIENTOS HAN SIDO PREPARADOS PARA PIEZAS DE 2"X4", SI SE USAN PIEZAS DE DIMENSIONES DIFERENTES ESTAS DEBERAN SER DISEÑADAS DE ACUERDO AL ARTICULO 165.

## REQUISITOS MINIMOS DE CONSTRUCCION PARA ENCOFRADOS DE VIGAS

| | SEPARACION VIROTES DE 2"X4" USANDO FORRO DE 1" BRUTA O PLYWOOD 3/4" | | | | | |
|---|---|---|---|---|---|---|
| VIGAS CON FONDOS DE 0.20, 0.25 Y 0.30m DE ANCHO | 0.10 m | 0.12 m | 0.15 m | 0.17 m | 0.20 m | |
| h POR DEBAJO DE LA LOSA | ESPACIAMIENTO MAXIMO DE LAS PIEZAS | | | | | |
| h = 0.20 m | 0.54 m | 0.50 m | 0.48 m | 0.46 m | 0.44 m | |
| h = 0.40 m | 0.50 m | 0.48 m | 0.46 m | 0.45 m | 0.40 m | |
| h = 0.60 m | 0.47 m | 0.45 m | 0.43 m | 0.40 m | 0.30 m | |
| h de la viga | SEPARACION PUNTALES 2"X4" CON ALTURA MENOR DE 2.20m Y CARGADERAS DE 2"X4" | | | | | |
| h = 0.20 m | 0.80 m | 0.75 m | 0.70 m | 0.65 m | 0.60 m | |
| h = 0.40 m | 0.70 m | 0.65 m | 0.60 m | 0.60 m | 0.55 m | |
| h = 0.60 m | 0.60 m | 0.60 m | 0.55 m | 0.50 m | 0.50 m | |

NOTA:

1. PARA VIGAS CON H = 0.60 m O MAS SE COLOCARAN EN SENTIDO LONGITUDINAL EN UN 2"x4" A MITAD DE LA ALTURA, EN AMBAS CARA DE LA VIGA AMARRADO POR DOS HILOS DE ALAMBRE # 10
2. ESTOS ESPACIAMIENTOS HAN SIDO PREPARADOS PARA PIEZAS DE 2"X4", SI SE USAN PIEZAS DE DIMENSIONES DIFERENTES ESTAS DEBERAN SER DISEÑADAS DE ACUERDO AL ARTICULO 165.
3. ES POSIBLE UTILIZAR ESPACIAMIENTOS MAYORES EN LOS PUNTALES USANDO CARGADERAS MAYORES DE 2' X4' Y PUNTALES METALICOS O ARRIOSTRADOLOS PARA DISMINUIR SU LONGITUD LIBRE EN CUALQUIERA DE LOS CASO SE DEBERA CALCULAR LOS MISMOS.

## ANDAMIOS

## REQUISITOS MINIMOS DE CONSTRUCCION PARA ANDAMIOS

| | EDIFICIOS DE 4 NIVELES O MENOS | EDIFICIOS DE 4 A 6 NIVELES |
|---|---|---|
| SEPARACION MAXIMA PARA LOS ELEMENTOS DE SOPORTE EN 2"X4" | 1.80 m | 1.20 m |
| SEPARACION VERTICAL MAXIMA ENTRE ELEMENTOS DE ARRIOSTRAMIENTO HORIZONTAL USANDO 2"X4" | 1.80 m | 1.80 m |
| DIMENSION MAXIMA DE TABLONES | 2" x 10" | 2" x 12" |
| SEPARACION VERTICAL MAXIMA DE LAS PALOMETAS 2"X4" | 1.80 m | 1.80 m |

NOTA:

1. PARA EDIFICACIONES MAYORES DE 6 NIVELES NO SE PERMITIRA EL USO DE ANDAMIOS DE MADERA.
2. SE PROVEERA ARRIOSTRAMIENTO DIAGONAL CON 1" X 4" DE FORMA INTERCALADA (CHEKERBOARD), EN TODO EL FRENTE DEL ANDAMIO.


ING. HERIBERTO VÁSQUEZ

Diseño Sismoresistente
Evaluación y Levantamiento Estructural
Supervisión de Proyectos
Consultoría

- Maestría en Ingeniería de Estructuras, INTEC
- Especialidad en Diseño Sismico, INTEC
- Especialidad en Ingeniería Sísmica, UPC Madrid
- Diseño Sismico de Puentes, UPC Madrid
- Especialidad en Ingeniería Sísmica, UOC Cancún

Av. Gerardo Sec. Jiménez Mejía, Plaza Gerardo, Local 12-B, 2ª piso, Bella Vista, Santo Domingo, D.N.
Tel. 809-540-8877 Cel. 809-565-2877
Correos: hvasquez@ing.uasd.edu / ing.heriberto.vasquez@gmail.com


DATA INFO.:

| DESIGN PARTNERS: | DOC. NAME: | SCALE: |
|---|---|---|
| BLUE PARADIGM | DESIGNER: | DWG NR. PONS - |
| DESIGNER: | DATE: | |
| Adriana JRCS | DRWN: | DATE: |
| PLUMA: - | PAPER: | 1:100 PAG. |
| DWG. DESIGN: | — | |

# CENTRO PROFESIONAL PUNTA CANA

Bitmap3545917651.jpg


IMAGEN URBANA
PONS ARQUITECTOS
Calle Cayena esq. c/ Blvd. 1Ro de Noviembre
SUITE 1A-1B Gazcue, Santo Domingo, Rep. Dom.
TEL.: (809)687-0718
FAX.: (809)476-7912
E-Mail: info@pons.com.do
www.pons.com.do


SIMBOLOS EMPLEADOS

CENTRO PROFESIONAL PUNTA CANA

Calle Cayena esq. c/ Blvd. 1Ro de Noviembre
Punta Cana Resort & Club
La Altagracia, Rep. Dom.

EQUIPO DE TRABAJO:

DISE=O ARQUITECTONICO
ARQ. DANIEL PONS
codia 12112

ENC. PROYECTO ARQ.

ESTRUCTURAL
ING. -HERIBERTO VASQUEZ-
codia – 27432

ELECTRICO
ING. --
codia –

HIDRO-SANITARIO
ING. --
codia –

AIRE ACONDICIONADO
XXX. XXXXXXXXXX
codia 00000

codia 000

PROPIETARIO:
FIDEICOMISO CENTRO PROFESIONAL PUNTA CANA

COORDINACIÓN:
Daniel Chajin

REVISIONES:

CONTENIDO:
DETALLES GENERALES DE ENCOFRADO

MARZO 2017 - SDG.D.N.

ESCALA:

DIGITACIÓN:
AYLM

REVISIÓN:
R-188

ID PÁGINA:
E01

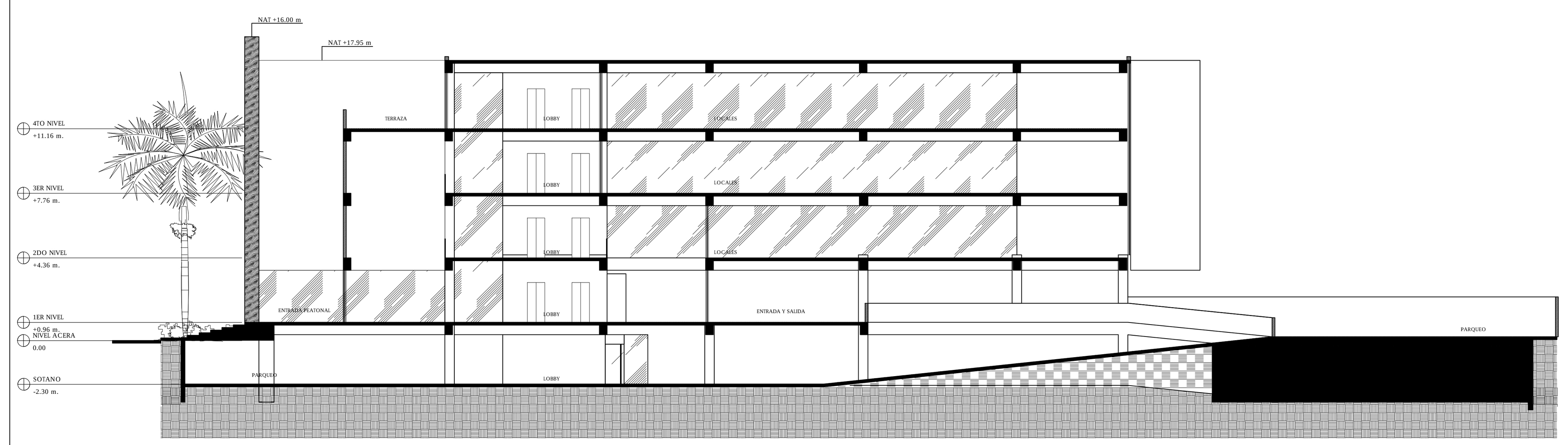


(1 / E-2) SECCION LONGITUDINAL
NO ESCALA

# NOTAS GENERALES

1.– LAS SIGUIENTES NOTAS APLICAN A TODOS LOS DETALLES Y PLANOS REFERENTES A LA ESTRUCTURA DE ESTE PROYECTO.
2.– EL CONTRATISTA GENERAL SERA RESPONSABLE DE COORDINAR TODOS LOS REQUISITOS EN LOS DIBUJOS Y ESPECIFICACIONES DE LAS DISTINTAS DISCIPLINAS PROFESIONALES QUE PARTICIPARON EN EL DISEÑO DE ESTE PROYECTO.
3.– LOS TRABAJOS NO INDICADOS ESPECÍFICAMENTE EN UNA PARTE DE LOS PLANOS, PERO QUE RAZONABLEMENTE PUDIERAN IMPLÍCITAMENTE SER SIMILARES A LOS INDICADOS EN LOS LUGARES CORRESPONDIENTES, DEBERÁN SER REPETIDOS.
4.– EL CONTRATISTA GENERAL DEBERÁ VERIFICAR TODAS LAS DIMENSIONES Y CONDICIONES PARTICULARES DE SU TRABAJO Y COORDINARLAS CON LOS PLANOS ARQUITECTÓNICOS Y DE OTROS CONSULTORES, PLANOS DE TALLER Y CON LAS CONDICIONES PARTICULARES DEL CAMPO.
5.– LA SEGURIDAD DURANTE LA CONSTRUCCIÓN Y LOS PROCEDIMIENTOS DE CONSTRUCCIÓN SON RESPONSABILIDAD DEL CONTRATISTA.
6.– LAS DIMENSIONES RIGEN AL DIBUJO.
7.– DIMENSIONES Y NIVELES EN METROS EXCEPTO LOS INDICADOS.
8.– VERIFICAR DIMENSIONES Y NIVELES CON EL PROYECTO ARQUITECTÓNICO Y LAS GUÍAS MECÁNICAS DE LOS EQUIPOS QUE SERÁN INSTALADOS.
9.– LA CALIDAD DE LOS MATERIALES NO PODRÁ CAMBIARSE SIN AUTORIZACIÓN POR ESCRITO DEL INGENIERO ESTRUCTURAL.

# REGLAMENTOS Y REFERENCIAS

1.– REGLAMENTO PARA LAS CONSTRUCCIONES DE CONCRETO ESTRUCTURAL Y COMENTARIOS (ACI318–14) DEL INSTITUTO AMERICADO DEL CONCRETO.
2.– MANUAL DE DISEÑO POR FACTORES DE CARGA Y RESISTENCIA (AISC–99 LRFD) DEL INSTITUTO AMERICANO DE LA CONSTRUCCION EN ACERO.
3.– SERIES DE GUIA DE DISEÑO DEL INSTITUTO AMERICANO DE LA CONSTRUCCION EN ACERO.
4.– MANUAL DE DISEÑO DE SOLDADURA (AWS.D1) DE LA SOCIEDAD AMERICANA DE SOLDADURA.
5.– REGLAMENTO PARA EL ANALISIS Y DISEÑO SISMICO DE ESTRUCTURAS (R–001).

# CRITERIOS DE DISEÑO:

## I CARGAS DE DISEÑO:

1. PESO PROPIO MATERIALES:
   - 1.a CONCRETO ARMADO $W_c=2.40\ Ton/m^3$
   - 1.b ACERO $W_a=7.85\ Ton/m^3$
2. CARGA PERMANENTE (MUERTA) OFICINAS: 150 $Kg/m^2$
3. CARGA PERMANENTE (MUERTA) TECHO: 150 $Kg/m^2$
4. CARGA PERMANENTE (MUERTA) PASILLOS: 300 $Kg/m^2$
5. CARGA PERMANENTE (MUERTA) VUELOS: 250 $Kg/m^2$
6. CARGA VIVA MAXIMA ENTREPISO: 250 $Kg/m^2$
7. CARGA VIVA MAXIMA PASILLOS: 400 $Kg/m^2$
8. CARGA VIVA MAXIMA TECHO: 100 $Kg/m^2$
9. CARGA VIVA ESCALERA: 500 $Kg/m^2$
10. CARGA VIVA ESTACIONAMIENTO: 250 $Kg/m^2$
11. CARGA DE SISMO SEGUN R–001:
   - 11.a ZONA SISMICA II $S_s=1.15$, $S_1=0.62$
   - 11.b GRUPO 3 $U=1.00$
   - 11.c SUELO CLASE C $F_a=1.00$, $F_v=1.30$
   - 11.d ESTRUCTURA GRUPO IV $R_d=4.40$

PARA EL ANÁLISIS SÍSMICO SE UTILIZÓ EL ESPECTRO DE DISEÑO REPRESENTADO POR LAS SIGUIENTES FÓRMULAS:

$S_a=0.60\ \frac{S_{DS}}{T_o}(T)+0.4S_{DS}$ PARA $T < T_o$
$S_a=S_{DS}$ PARA $T_o < T < T_s$
$S_a=S_{D1}/T$ PARA $T > T_s$

DONDE:
$S_{DS}=2/3\ F_a \times S_S$
$S_{D1}=2/3\ F_v \times S_1$
$T_o=0.2\ S_{D1}/S_{DS}$
$T_s=5T_o$

EL COEFICIENTE DE CORTANTE BASAL SE CALCULO CON LA SIGUIENTE EXPRESION:

$$C_b=US_a/R_d = 0.174 > 0.03$$

TODOS LOS MODOS DE VIBRACIÓN SIGNIFICATIVOS FUERON COMBINADOS POR EL MÉTODO DE LA COMBINACIÓN CUADRÁTICA COMPLETA (CQC) CONSIDERANDO MAS DEL 90% DE LA PARTICIPACION DE LA MASA EN CADA DIRECCION.

9. ESFUERZO ADMISIBLE DEL TERRENO DE ACUERDO AL ESTUDIO DE MECANICA DE SUELO: $ft=3.50\ Kg/cm^2$

## II CRITERIO DE COMBINACIÓN DE CARGAS

SEGÚN LO ESTABLECE EL REGLAMENTO Y NORMAS UTILIZADOS (VER MEMORIA).

## III CRITERIO DE DEFORMACIONES

1.– LAS DEFORMACIONES LATERALES RELATIVAS, DEBIDAS A CARGAS SÍSMICAS OBTENIDAS DE LOS LISTADOS DE LA COMPUTADORA, SE COMPARARON CONTRA 0.016 VECES LA ALTURA DEL ENTREPISO, DE ACUERDO AL REGLAMENTO PARA ANÁLISIS SÍSMICO DE ESTRUCTURAS (R–001).
2.– LAS DEFLEXIONES POR CARGA VIVA DE LOS ELEMENTOS HORIZONTALES DE PISO NO EXCEDEN EN NINGÚN CASO EL VALOR DE L/360 DEL CLARO, NI L/240 +0.50cm PARA CARGA TOTAL, CALCULADOS AL CENTRO DEL MISMO.
3.– LOS DESPLAZAMIENTOS LATERALES RELATIVOS SE CALCULARON COMO LA SUMA DE LOS DESPLAZAMIENTOS OBTENIDOS POR LA SUPERPOSICIÓN MODAL UTILIZANDO LOS MÉTODOS DE LA COMBINACIÓN CUADRÁTICA COMPLETA (CQC), CONSIDERANDO TODOS LOS MODOS DE VIBRACIÓN SIGNIFICATIVOS Y SE COMPARARON CON LOS PERMISIBLES DEL RPASE MULTIPLICADOS POR $C_d = 3.52$.

# ESTRUCTURA DE CONCRETO

1.– A NO SER QUE SE INDIQUE LO CONTRARIO, TODAS LAS VIGAS DEBEN DE SER FUNDIDAS MONOLITICAS CON LAS LOSAS. NO SE PERMITIRA EL USO DE UNA JUNTA DE CONSTRUCCION ENTRE LAS VIGAS Y LA LOSA.
2.– TODO EL REFUERZO POSITIVO (BAJO) DEBERA DE ANCLARSE AL MENOS 0.15 MT. DENTRO DE LOS APOYOS. TODO REFUERZO NEGATIVO (TOPE) DEBERA EMPALMARSE EN EL CENTRO DEL TRAMO. LOS LARGOS DE ANCLAJE Y EMPALME ESTAN INDICADOS EN LA NOTA #5, SECCION IV.
3.– NO SE PERMITIRA NINGUNA OTRA JUNTA O HUECO EN LA LOSA O VIGA QUE NO ESTE INDICADO EN ESTOS PLANOS O QUE NO HAYA SIDO APROBADO POR ESCRITO DEL INGENIERO ESTRUCTURAL DE ESTE PROYECTO.
4.– LAS VARILLAS QUE HAN DE SER COLOCADAS EN LA CAMADA SUPERIOR DE REFUERZO DE LA LOSA SE MOSTRARAN EN ESTE PLANO CON UNA LINEA ENTRECORTADA ( ⟵⟶ )
LAS VARILLAS QUE HAN DE SER COLOCADAS EN LA CAMADA INFERIOR DE LA LOSA SE MOSTRARAN EN ESTE PLANO CON UNA LINEA SOLIDA ( ⟵⟶ ).
5.– EL REFUERZO DE TEMPERATURA DEBERA DE COLOCARSE EN LAS PLACAS EN POSICION PERPENDICULAR AL REFUERZO PRINCIPAL DE CARGA DE LA PLACAS. EL REFUERZO DE TEMPERATURA SIEMPRE DEBE DE COLOCARSE SOBRE EL REFUERZO POSITIVO (DE ABAJO) Y DEBAJO DEL REFUERZO NEGATIVO (DE ARRIBA).
6.– LA MALLA ELECTROSOLDADA DEBERÁ CUMPLIR LA NORMA ASTM A185; SE DEBE COLOCAR SILLETAS O CALZAR LA MALLA ELECTROSOLDADA DE TAL FORMA, QUE AL VACIAR EL CONCRETO, SE GARANTICE SU ADECUADA POSICIÓN EN LA LOSA.
7.– TODO EL REFUERZO DEBE ESTAR ARMADO ADECUADAMENTE PARA QUE NO SE SALGA DE SU POSICIÓN MIENTRAS EL CONCRETO ES VACIADO, SI SE REQUIEREN VARILLAS O ESTRIBOS ADICIONALES DEBERÁN DE SER COLOCADOS POR EL CONTRATISTA PARA PROPORCIONAR SOPORTE A TODAS LAS VARILLAS.
8.– EL CONTRATISTA DEBE VERIFICAR LAS DIMENSIONES Y LA LOCALIZACIÓN DE TODAS LAS ABERTURAS, CAMISAS DE TUBOS, SALIENTES, ETC., SEGÚN SE REQUIERA POR OTROS INSTALADORES, ANTES DE QUE EL CONCRETO SEA VACIADO.
9.– EL CONTRATISTA DEBE USAR PLANTILLAS RÍGIDAS PARA LA CORRECTA COLOCACIÓN DE ANCLAS, PLACAS Y TORNILLOS.
10.– LOS GRUPOS DE BARRAS PARALELAS DISPUESTAS EN UN PAQUETE PARA TRABAJAR COMO UNA UNIDAD, DEBEN LIMITARSE A 4 BARRAS POR PAQUETE, Y DEBEN ESTAR COLOCADOS DENTRO DE LOS ESTRIBOS.

## I MATERIALES

1.– LOS MATERIALES A UTILIZAR DEBEN CUMPLIR TODOS LOS REQUISITOS ESPECIFICADOS EN EL CODIGO ACI 318–14, LAS NORMAS DE SOCIEDAD AMERICANA PARA PRUEBAS Y MATERIALES (ASTM).
2.– EL CONCRETO TENDRÁ UNA RESISITENCIA A COMPRESIÓN DE:

| ELEMENTO | f'c 28 DIAS $kg/cm^2$ |
|---|---|
| COLUMNAS | 240 |
| LOSAS | 240 |
| VIGAS | 240 |
| MUROS | 240 |
| PLATEA Y ZAPATA | 210 |

REVENIMIENTO MÁXIMO DEL CONCRETO EN MUROS 16cm (±2cm).

RELACIÓN AGUA–CEMENTO MÁXIMA:

ELEMENTOS EXPUESTOS 0.50
REVENIMIENTO MÁXIMO DEL CONCRETO EN OTROS ELEMENTOS 14cm (±2cm)
OTROS ELEMENTOS 0.60
CONTENIDO MÍNIMO DE CEMENTO 239 $kg/m^3$
AGREGADO MÁXIMO DE 19mm (3/4")
SE EMPLEARÁ CONCRETO ESTRUCTURAL CLASE I, CON PESO VOLUMÉTRICO EN ESTADO FRESCO SUPERIOR A $2.2Ton/m^3$, Y MÓDULO DE ELASTICIDAD $E_c = 15,000\ (f'c)^{1/2}$

3.– ACERO DE REFUERZO $f'y=4,200\ kg/cm^2$ Y MÓDULO DE ELASTICIDAD $E_s=2,039,000Kg/cm^2$.

## II RECUBRIMIENTOS

1.– EL RECUBRIMIENTO DE CONCRETO QUE DEBERA DE PROTEGER LAS VARILLAS DE REFUERZO NO SERA MENOS QUE LA INDICADA A CONTINUACION:

| | SIN EXPOSICIÓN | CON EXPOSICIÓN |
|---|---|---|
| COLUMNAS | 4 | 7.5 |
| LOSAS | 2 | 4 |
| VIGAS | 4 | 7.5 |
| ZAPATAS | | 7.5 |
| MUROS | 2.5 | 7.5 |
| TODOS LOS RECUBRIMIENTOS SON A PAÑO DE ESTRIBO O VARILLA EXTERIOR EN SU CASO | | |

(cm., EXCEPTO INDICADOS)

## III SEPARACIÓN DE VARILLAS

1.– LA SEPARACIÓN MÍNIMA HORIZONTAL LIBRE ENTRE VARILLAS SERÁ EL MAYOR DE LOS SIGUIENTES VALORES:
EL DIÁMETRO DE LA VARILLA MÁS GRUESA.
1.5 VECES EL TAMAÑO DEL AGREGADO GRUESO.
2.– LA SEPARACIÓN MÍNIMA VERTICAL LIBRE ENTRE VARILLAS SERÁ EL MAYOR DE LOS SIGUIENTES VALORES:
1. 1.5 VECES EL DIAMETRO DE LA BARRA.
2. (4/3) EL DIAMETRO DEL AGREGADO GRUESO A USAR.
3. SEPARACION DE 4.0cm.

## IV ANCLAJES Y EMPALME DEL REFUERZO

1.– LA LONGUITUD DE DESARROLLO (Ld), EN LA CUAL SE CONSIDERA QUE UNA BARRA A TENSIÓN SE ANCLA DE MODO QUE DESARROLLE SU ESFUERZO DE FLUENCIA, SE ESPECIFICA EN LA TABLA DE VARILLAS.
2.– SI NO SE HACE OTRA INDICACIÓN, TODAS LAS VARILLAS TERMINADAS EN ESCUADRA SE ANCLARÁN EN LOS ELEMENTOS NORMALES A ELLAS.
3.– EMPALMES EN VIGAS Y LOSA:
3.1. LOS EMPALMES EN EL ACERO INFERIOR SE HARAN EN LOS TERCIOS EXTREMOS.
3.2. LOS EMPALMES EN ACERO SUPERIOR SE HARAN EN EL TERCIO MEDIO.
3.3. EN AMBOS CASOS (3.1) Y (3.2) SE EVITARA HACER EMPALMES A MAS DEL 50 % DE LAS BARRAS DE UNA SECCION TRANSVERSAL CUALQUIERA.
4.– EMPALMES EN COLUMNAS Y MUROS:
4.1. LOS EMPALMES EN COLUMNAS Y MUROS SE HARAN SOLO EN TERCIO MEDIO DE LA ALTURA DE LA COLUMNA.
4.2. SE EVITARA HACER EMPALMES A MAS DEL 33.3 % DEL TOTAL DE LAS BARRAS DE UNA SECCION TRANSVERSAL CUALQUIERA.
5.– PARA AMBOS CASOS (3) Y (4) LOS EMPALMES SE HARAN UTILIZANDO ALAMBRE DULCE CALIBRE 26.

| VAR | DIAM mm | PESO Kg/m | Le |
|---|---|---|---|
| ø3/8" | 10 | 0.557 | 40 |
| ø1/2" | 13 | 0.996 | 50 |
| ø3/4" | 19 | 2.25 | 90 |
| ø1" | 25 | 3.975 | 120 |
| | | | |

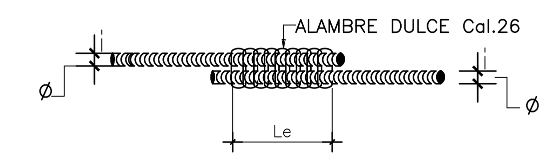


| VAR | DIAM mm | Ld DE TOPE | Ld REGULAR | Ld CON GANCHO |
|---|---|---|---|---|
| ø3/8" | 10 | 40 | 30 | 20 |
| ø1/2" | 13 | 50 | 40 | 25 |
| ø3/4" | 19 | 80 | 60 | 40 |
| ø1" | 25 | 195 | 150 | 50 |
| | | | | |

Ld=LONGITUD DE DESARROLLO EN cm.
Le=LONGITUD DE EMPALME EN cm.

6.– LAS VARILLAS EN COLUMNAS Y VIGAS QUE ESTEN CONFINADAS POR AROS O ESTRIBOS COLOCADOS A UN ESPACIAMIENTO DE 0.10m O MENOR PODRAN TENER SUS LARGOS DE ANCLAJE REDUCIDOS A UN 75% DEL VALOR TABULADO.
7.– LAS VARILLAS DE TOPE ESTAN DEFINIDAS COMO VARILLAS HORIZONTALES CON MAS DE 0.30m DE CUBIERTA DE CONCRETO DEBAJO DE ELLAS.
8.– PAQUETES DE BARRAS: LA LONGITUD DE DESARROLLO DE CADA BARRA INDIVIIDUAL DENTRO DE UN PAQUETE DE BARRAS, DEBE SER AQUELLA DE LA BARRA INDIVIDUAL AUMENTADA EN UN 20% PARA PAQUETES DE BARRAS Y EN UN 33% PAQUETES DE 4 BARRAS.

## DOBLECES DEL REFUERZO

1.– ALGUNAS VARILLAS EN EL PLANO HAN SIDO MARCADAS CON UN GANCHO ESTANDAR EN SU EXTREMO. ESTE GANCHO SE PROVEERA DOBLANDO LAS VARILLAS EN FRIO Y SIGUIENDO LA GEOMETRIA QUE SE DESCRIBE A CONTINUACION. NO SE PERMITIRA EL USO DEL CALOR PARA DOBLAR LAS VARILLAS.
2.– EL ANCLAJE DE ESTRIBOS SE HARÁ CON UN DOBLEZ A 135°, RESPETANDO EL RADIO INDICADO EN LA FIGURA, SEGUIDO DE UN TRAMO RECTO.
3.– EL ANCLAJE DEL REFUERZO PRINCIPAL SE HARÁ CON UN DOBLEZ A 180°, RESPERANDO EL RADIO INDICADO EN LA FIG. 4, SEGUIDO DE UN TRAMO RECTO.

GANCHOS EN ESTRIBOS

d=4D
S=10D
D=DIAMETRO DEL ESTRIBO

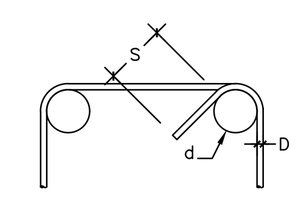


DOBLEZ A 135°

| TAMAÑO DE VARILLA | DIÁMETRO MIN. DE DOBLEZ TERMINADO* |
|---|---|
| DE ø3/8" A ø1" | 6 DIÁMETROS DE LA VARILLA |
| DE 1 1/4" A 1 1/2" | 8 DIÁMETROS DE LA VARILLA |

GANCHOS STANDARD PARA REFUERZO PRIMARIO.
* MEDIDO EN EL LADO INTERIOR DEL ESTRIBO.

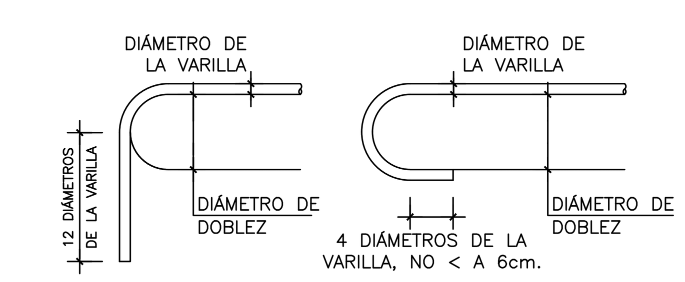


DOBLEZ A 90° DOBLEZ A 180°

## LEYENDA:

1. AC = AMBAS CARAS
2. A.D. = AMBAS DIRECCIONES
3. CC = CENTRO A CENTRO
5. C.U. = CADA UNA
6. ESC = ESCALA
8. EST = ESTRIBOS
12. MAX = MAXIMO
13. MIN = MINIMO
14. NFV = NIVEL FONDO DE VIGA
15. NFZ = NIVEL FONDO DE ZAPATA
16. NLP = NIVEL LOSA DE PISO
17. NTC = NIVEL TOPE DE CONCRETO
18. NPT = NIVEL DE PISO TERMINADO ARBITRARIAMENTE SELECCIONADO
19. NDE = NIVEL DESPLANTE ESTRUCTURA
18. NTV = NIVEL TOPE DE VIGA
18. LI = LECHO INFERIOR
20. LS = LECHO SUPERIOR
21. SIC = SALVO INDICACION CONTRARIA
22. VT = VARILLA TOPE
23. PL = PLACA DE ACERO
24. PLACA = PLACA O LOSA DE CONCRETO
24. Zm = ZAPATA DE MURO

## SIMBOLOGIA:

INDICADOR DE SECCIONES
1.– NUMERO DE DIBUJO
2.– NUMERO DE REFERENCIA DE LA PAGINA

INDICADOR DE DIBUJO EN DETALLE
1.– NUMERO DE DIBUJO
2.– NUMERO DE REFERENCIA DE LA PAGINA

INDICADOR DE EJES
1.– NUMERO O LETRA DE EJE

INDICADOR DE ACOTAMIENTO
1.– VALOR DE LA MEDICION

EJES VIGAS

INDICADOR DE INTERRUPCIONES EN EL DIBUJO

INDICADOR DE MURO DE CONCRETO REFORZADO

INDICADOR DE MURO DE MAMPOSTERIA

ING. HERIBERTO VÁSQUEZ
Diseño Sismoresistente
Evaluación y Levantamiento Estructural
Supervisión de Proyectos
Consultoría
- Maestría en Ingeniería de Estructuras, INTEC
- Maestría en Ingeniería Sísmica, UPCT–UASD
- Entrenamiento en Ingeniería Sísmica, BRI Japón
- Diseño Sísmico de Puentes, MOP Chile
- Entrenamiento en Instrumentación Sísmica, UBC Canadá

Av. Sarasota Esq. Jímenez Moya, Plaza Universitaria, Local 12–B, La Julia, Santo Domingo, D.N.
Tel. 809–794–6979 / Cel. 829–914–7877
Correos: hvsismoresistencia@gmail.com/heribertovasquez1@gmail.com

DATA INFO.: DATA PLOTTED: BLUE PARADISE; ESTACION: oficina (PC7); FECHA: DIC 2014
DOC. BASE: ESTACION: PC7; DRIVE: --; FILE: --
BACKUP.: DISC BBL PONS.: --; FILE: --; CAD FILE: --

CENTRO PROFESIONAL PUNTA CANA

Bitmap3545917651.jpg

IMAGEN URBANA
PONS ARQUITECTOS
LEOPOLDO NAVARRO No. 5
SUITE 1A-1B Gazcue, Santo Domingo, Rep. Dom.
TEL.: (809)687-0758
FAX.: (809)476-7912
E-Mail: taller@pons.com.do
www.pons.com.do

SIMBOLOS EMPLEADOS

CENTRO PROFESIONAL PUNTA CANA
Calle Cayena esq. c/ Blvd. 1Ro de Noviembre
Punta Cana Resort & Club
La Altagracia, Rep. Dom.

EQUIPO DE TRABAJO:
DISE¤O ARQUITECTONICO
ARQ. DANIEL PONS
codia 12122
ENC. PROYECTO ARQ.
ESTRUCTURAL
ING. -HERIBERTO VASQUEZ-
codia -- 27432
EL£CTRICO
ING. --
codia --
HIDRO-SANITARIO
ING. --
codia --
AIRE ACONDICIONADO
XXX. XXXXXXXXXX
codia 00000
codia 000

PROPIETARIO:
FIDEICOMISO CENTRO PROFESIONAL PUNTA CANA

COORDINACIÓN:
Daniel Chajin

REVISIONES:

CONTENIDO:
NOTAS ESTRUCTURALES GENERALES

MARZO 2017 - SDG.D.N.

ESCALA:

DIGITACIÓN: AYLM

REVISIÓN: R-18B

ID PÁGINA: E02

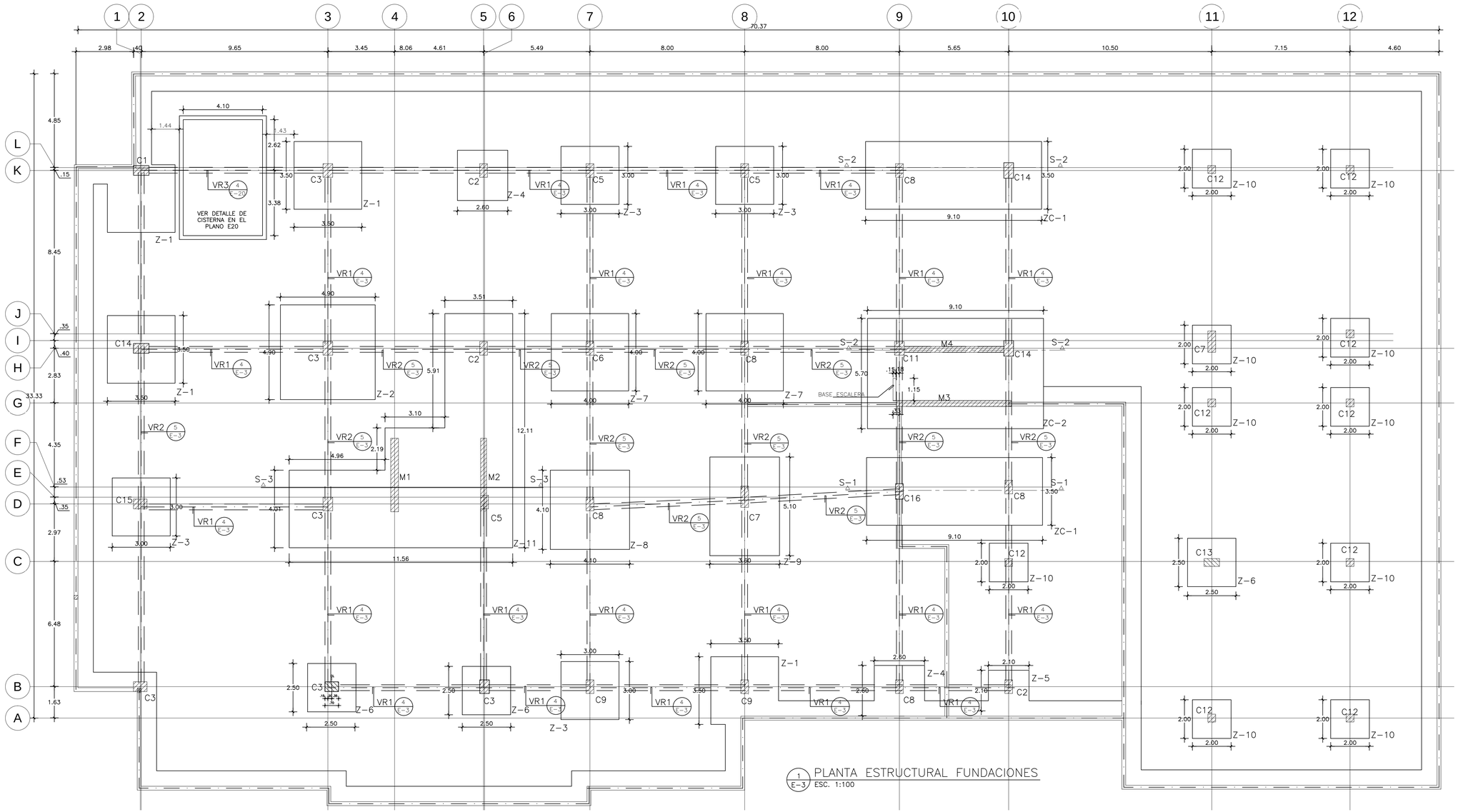


1 E-3 PLANTA ESTRUCTURAL FUNDACIONES
ESC. 1:100

| TABLA DE APLICACION PARA ZAPATAS | | | | | | | |
|---|---|---|---|---|---|---|---|
| DIMENSIONES | | | | ARMADURAS | | | |
| | | | | ARMADURA INFERIOR | | ARMADURA SUPERIOR | |
| ZAPATA | X | Y | H | DIRECCION X-X | DIRECCION Y-Y | DIRECCION X-X | DIRECCION Y-Y |
| Z1 | 3.50 | 3.50 | 0.50 | ø3/4"@0.10 | ø3/4"@0.10 | ——— | ——— |
| Z2 | 4.90 | 4.90 | 0.50 | ø1"@0.10 | ø1"@0.10 | ——— | ——— |
| Z3 | 3.00 | 3.00 | 0.50 | ø3/4"@0.10 | ø3/4"@0.10 | ——— | ——— |
| Z4 | 2.60 | 2.60 | 0.50 | ø3/4"@0.15 | ø3/4"@0.15 | ——— | ——— |
| Z5 | 2.10 | 2.10 | 0.50 | ø3/4"@0.15 | ø3/4"@0.15 | ——— | ——— |
| Z6 | 2.50 | 2.50 | 0.50 | ø3/4"@0.10 | ø3/4"@0.10 | ——— | ——— |
| Z7 | 4.00 | 4.00 | 0.50 | ø1"@0.15 | ø1"@0.15 | ——— | ——— |
| Z8 | 4.10 | 4.10 | 0.50 | ø1"@0.10 | ø1"@0.10 | ——— | ——— |
| Z9 | 3.60 | 5.10 | 0.50 | ø1"@0.10 | ø1"@0.10 | ——— | ——— |
| Z10 | 2.00 | 2.00 | 0.40 | ø3/4"@0.15 | ø3/4"@0.15 | ——— | ——— |
| Z11 | VER PLANTA | | 0.50 | ø3/4"@0.10 | ø3/4"@0.10 | ø3/4"@0.15 | ø3/4"@0.15 |
| ZC1 | 9.10 | 3.50 | 0.50 | ø1"@0.15 | ø3/4"@0.15 | ø3/4"@0.15 | ø1/2"@0.20 |
| ZC2 | 9.10 | 5.70 | 0.50 | ø1"@0.15 | ø3/4"@0.15 | ø3/4"@0.15 | ø1/2"@0.20 |

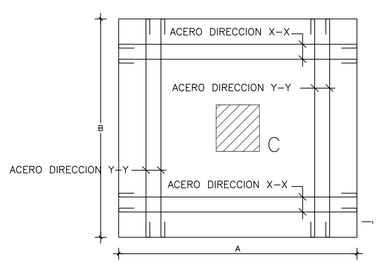


2 E-3 PLANTA ZAPATA TIPICA
NO ESCALA

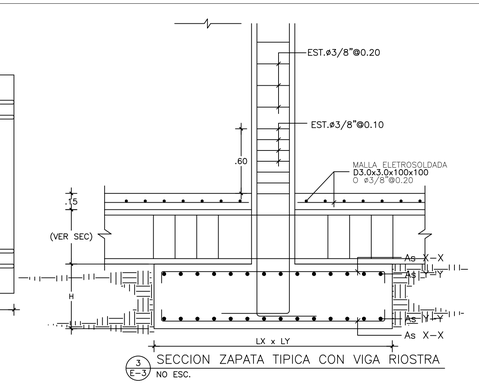


3 E-3 SECCION ZAPATA TIPICA CON VIGA RIOSTRA
NO ESC.

NOTA IMPORTANTE:

EL CONTRATISTA NO PODRÁ REPLANTEAR GEOMÉTRICAMENTE CON EL PLANO INDICATIVO ESTRUCTURAL AQUÍ DETALLADO. ES OBLIGATORIO TRABAJAR DIMENSIONAL Y GEOMÉTRICAMENTE CON LOS DOCUMENTOS DEL SET ARQUITECTÓNICO.

NO SOMOS RESPONSABLES DE LA VALIDEZ DE LOS DATOS SUMINISTRADOS POR EL ESTUDIO DE MECANICA DE SUELOS.

| ESFUERZOS DE MATERIALES | |
|---|---|
| CONCRETO FUNDACIONES | :f'c= 210 Kg/cm$^2$ |
| CONCRETO COLUMNAS VIGAS Y LOSAS | :f'c= 240 Kg/cm$^2$ |
| ACERO | :fy=4,200 Kg/cm$^2$ |
| SUELOS | :ft= 3.50Kg/cm$^2$ |

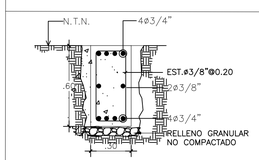


4 E-3 SECCION VIGA RIOSTRA VR1
ESC. 1:20

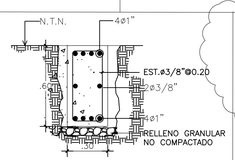


5 E-3 SECCION VIGA RIOSTRA VR2
ESC. 1:20

NOTA DE PROFUNDIDAD EN FUNDACIONES

1. LA PROFUNDIDAD DE DESPLANTE EN TODAS LAS ZAPATAS DE COLUMNAS SERA Df = 1.00m.
2. LA PROFUNDIDAD DE DESPLANTE DEL MURO PERIMETRAL SERA Df = 1.00m.


ING. HERIBERTO VASQUEZ
Diseño Sismoresistente
Evaluación y Levantamiento Estructural
Supervisión de Proyectos
Consultoría
• Maestría en Ingeniería de Estructuras, UNTRI
• Maestría en Ingeniería Sísmica, UPCT-UANL
• Diplomado en Ingeniería Sísmica, UN Japón
• Especialidad en Ingeniería Sísmica, UNAM
• Especialidad en Instrumentación Sísmica, UNC Canadá
Av. Sarasota Esq. Jacinto Mota, Plaza Jacinguerita, Local 12-B, Bella Vista, Santo Domingo, R.D.
Tel. 829-565-8273 / Cel 829-216-7977
Correos: heriberto@gmail.com, heriberto@gmail.com


DATA INFO.:

| DISEÑO ELECTRONICO: | DOC. BASE: | ESCALA: |
|---|---|---|
| ELEV PARAMETRICA: | ESTACION: | ANC. MIN. PLANO: |
| ESTACION: | ACT: | ... |
| Altura (PCT): | ORIG: | ... |
| FECHA: | ... | ... |
| DIC. 2014 | ... | 1:100 PAG. |

# CENTRO PROFESIONAL PUNTA CANA

Bitmap3545917651.jpg


IMAGEN URBANA
PONS ARQUITECTOS
Calle Cayena esq. c/ Bvd. 18o de Noviembre No. 5
SUITE 1A-1B Gazcue, Santo Domingo,
Rep. Dom.
TEL.: (809)687-0724
FAX.: (809)476-7912
E-Mail: info@pons.com.do
www.pons.com.do


SIMBOLOS EMPLEADOS

CENTRO PROFESIONAL PUNTA CANA
Calle Cayena esq. c/ Bvd. 18o de Noviembre
Punta Cana Resort & Club
La Altagracia, Rep. Dom.

EQUIPO DE TRABAJO:

DISE=O ARQUITECTONICO
ARQ. DANIEL PONS
codia 12122

ENC. PROYECTO ARQ.

ESTRUCTURAL
ING. -HERIBERTO VASQUEZ-
codia – 27432

ELECTRICO
ING. –
codia –

HIDRO-SANITARIO
ING. –
codia –

AIRE ACONDICIONADO
XXX. XXXXXXXXXX
codia 00000

codia 000

PROPIETARIO:
FIDEICOMISO CENTRO PROFESIONAL PUNTA CANA

COORDINACIÓN:
Daniel Chajin

REVISIONES:

CONTENIDO:
PLANTA FUNDACIONES Y DETALLES

MARZO 2017 - SDG.D.N.

ESCALA:

DIGITACIÓN:
AYLM

REVISIÓN:
R-18B

ID PÁGINA:
E03

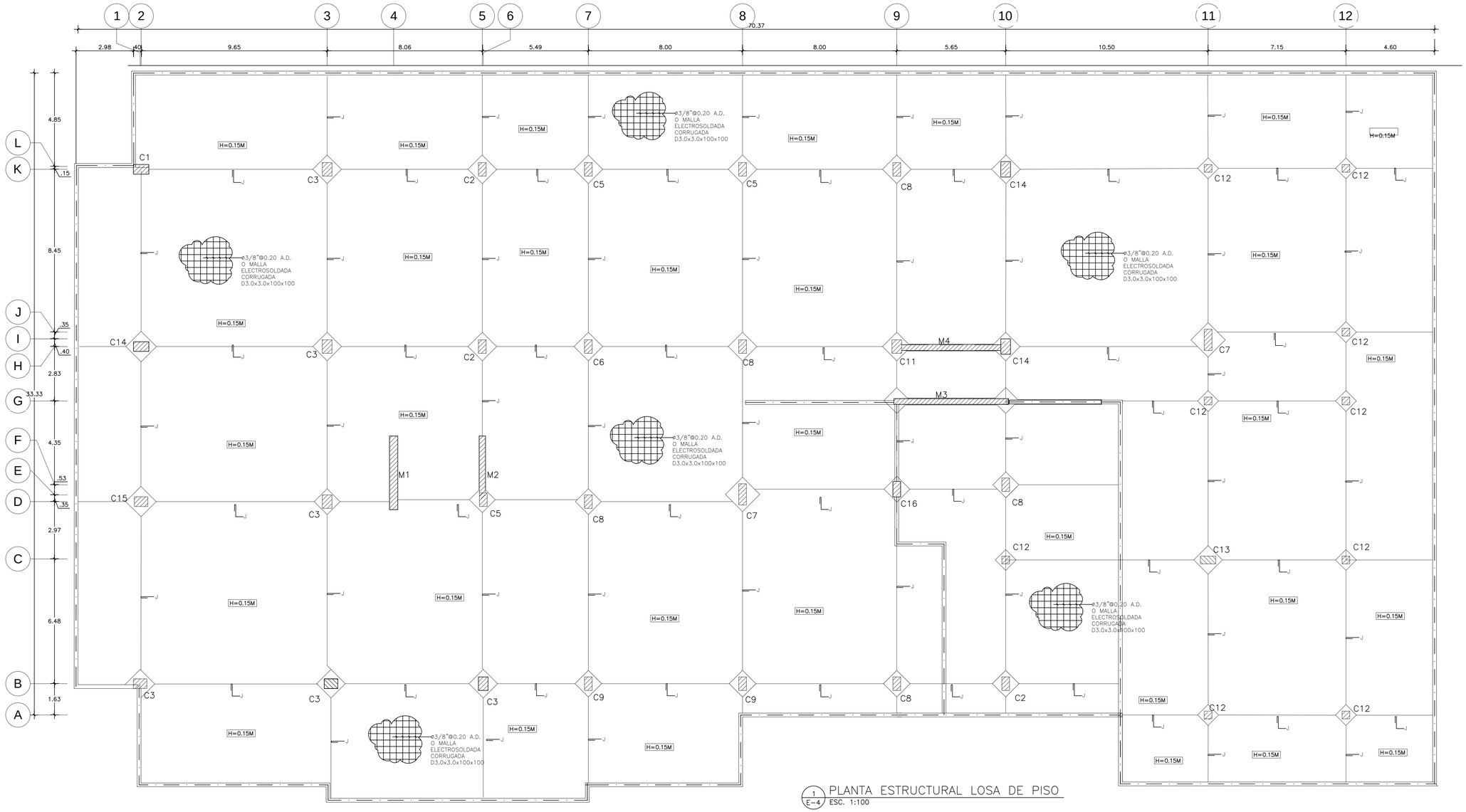


1 / E-4 PLANTA ESTRUCTURAL LOSA DE PISO
ESC. 1:100

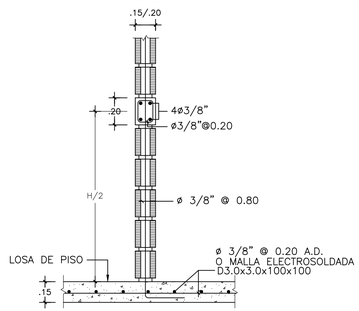


2 / E-4 DETALLE ZAPATA MUROS NO ESTRUCTURALES
ESC. 1:20

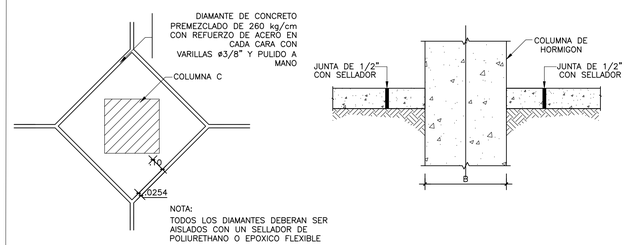


DETALLE JUNTA DE
AISLAMIENTO EN COLUMNA
3 / E-4 ESC 1:20

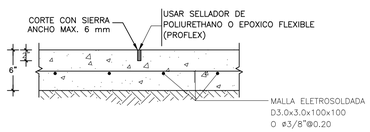


4 / E-4 DETALLE JUNTA LOSA DE PISO

NOTA IMPORTANTE:

EL CONTRATISTA NO PODRÁ REPLANTEAR GEOMÉTRICAMENTE CON EL PLANO INDICATIVO ESTRUCTURAL AQUÍ DETALLADO. ES OBLIGATORIO TRABAJAR DIMENSIONAL Y GEOMÉTRICAMENTE CON LOS DOCUMENTOS DEL SET ARQUITECTÓNICO.

NO SOMOS RESPONSABLES DE LA VALIDEZ DE LOS DATOS SUMINISTRADOS POR EL ESTÚDIO DE MECÁNICA DE SUELOS.

| ESFUERZOS DE MATERIALES | |
|---|---|
| CONCRETO FUNDACIONES | :f'c= 210 Kg/cm$^2$ |
| CONCRETO COLUMNAS VIGAS Y LOSAS | :f'c= 240 Kg/cm$^2$ |
| ACERO | :fy=4,200 Kg/cm$^2$ |
| SUELOS | :ft= 3.50Kg/cm$^2$ |

ING. HERIBERTO VÁSQUEZ
Diseño Sismoresistente
Evaluación y Levantamiento Estructural
Supervisión de Proyectos
Consultoría
• Maestría en Ingeniería de Estructuras, INTEC
• Especialista en Ingeniería Sísmica, INTEC-UASD
• Especialista en Ingeniería Eólica, INTEC-UASD
• Diplomado en Gerencia de Proyectos, INTEC
• Entrenamiento en Instrumentación Sísmica, UBC Cancún
Av. Sarasota Esq. Jacques Nasr, Torre Integradora, Local 12-A,
2ª Planta, Bella Vista, Santo Domingo, D.N.
Tel. 829-793-7877, Cel. 809-565-7877
Correos: hvasquezmejia@gmail.com, hvasquezmejia@yahoo.com

DATA INFO.:

| DISEÑO ELECTRICO: | DOC. BASE: | ESCALAS: |
|---|---|---|
| ELEV. PARAMIN: | ESTACION: | ARC: MIN. PONS.: |
| ESTACION: | ACT: | ... |
| Altura (PCT): | MINA: | ESC: |
| PCUBA: | ... | 1:100 PAG |
| ORC: 2014 | | |

# CENTRO PROFESIONAL PUNTA CANA

Bitmap3545917651.jpg

IMAGEN URBANA
PONS ARQUITECTOS
Calle Cayena esq. c/ Blvd. 1Ro de Noviembre
SUITE 1A-1B Gascue, Santo Domingo,
Rep. Dom.
TEL: (809)687-0724
FAX: (809)476-7912
E-Mail: info@pons.com.do
www.pons.com.do

SIMBOLOS EMPLEADOS

CENTRO PROFESIONAL
PUNTA CANA
Calle Cayena esq. c/ Blvd. 1Ro de Noviembre
Punta Cana Resort & Club
La Altagracia, Rep. Dom.

EQUIPO DE TRABAJO:

DISE=O ARQUITECTONICO
ARQ. DANIEL PONS
codia 12122

ENC. PROYECTO ARQ.

ESTRUCTURAL
ING. -HERIBERTO VASQUEZ-
codia – 27432

ELECTRICO
ING. –
codia –

HIDRO-SANITARIO
ING. –
codia –

AIRE ACONDICIONADO
XXX. XXXXXXXXXX
codia 00000

codia 000

PROPIETARIO:
FIDEICOMISO CENTRO PROFESIONAL PUNTA CANA

COORDINACIÓN:
Daniel Chajin

REVISIONES:

CONTENIDO:
PLANTA LOSA DE PISO
Y DETALLES

MARZO 2017 - SDG.D.N.

ESCALA:

ID PÁGINA:
E04

DIGITACIÓN:
AYLM

REVISIÓN:
R-188

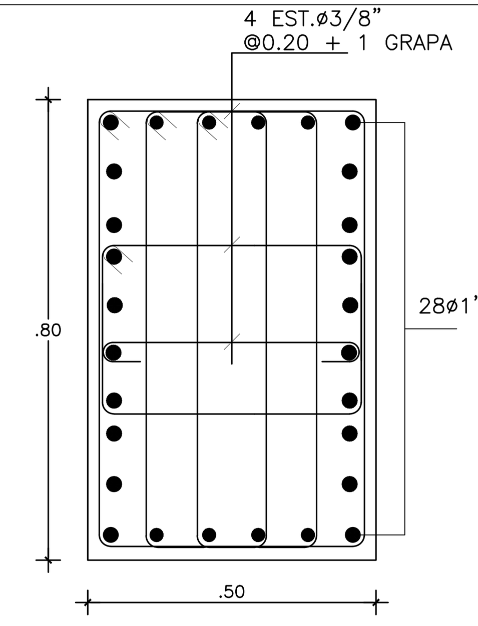


SECCION COLUMNA C1
1 E-5 ESC. 1:10

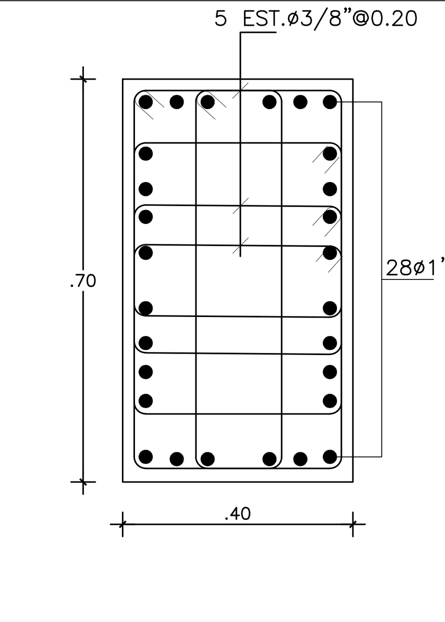


SECCION COLUMNA C2
2 E-5 ESC. 1:10

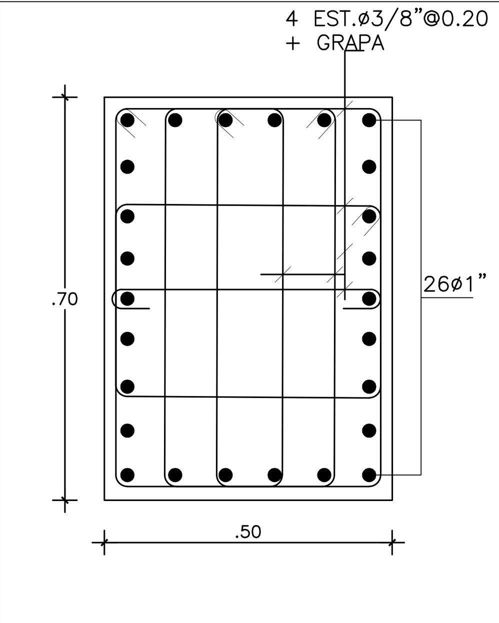


SECCION COLUMNA C3
3 E-5 ESC. 1:10

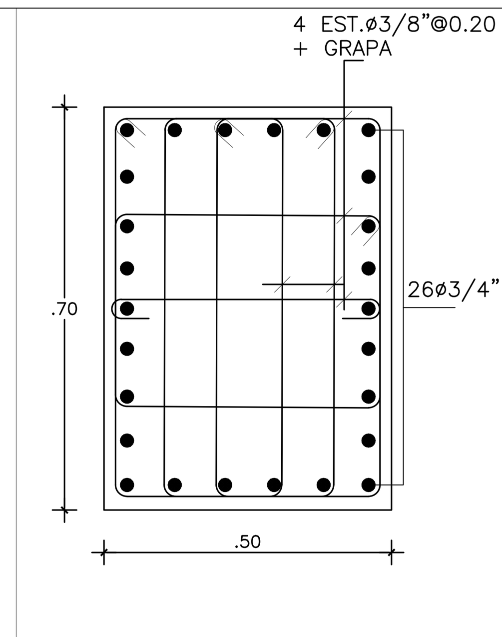


SECCION COLUMNA C4
4 E-5 ESC. 1:10

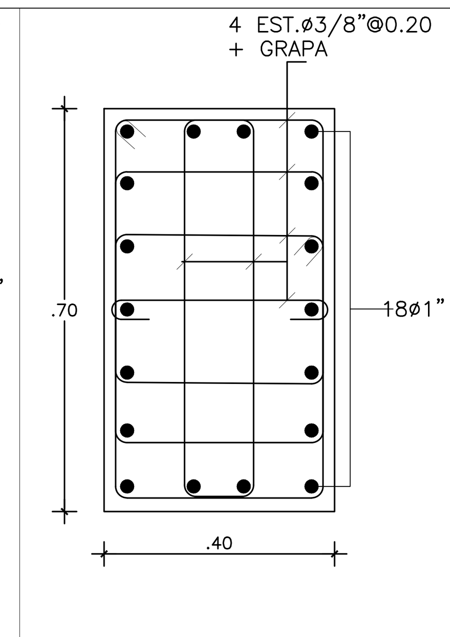


SECCION COLUMNA C5
5 E-5 ESC. 1:10

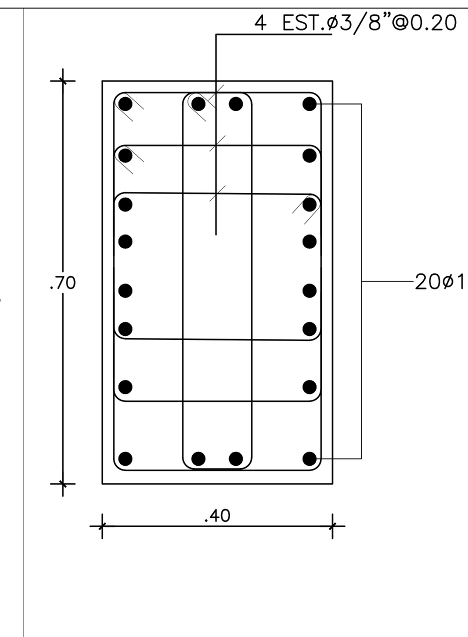


SECCION COLUMNA C6
6 E-5 ESC. 1:10

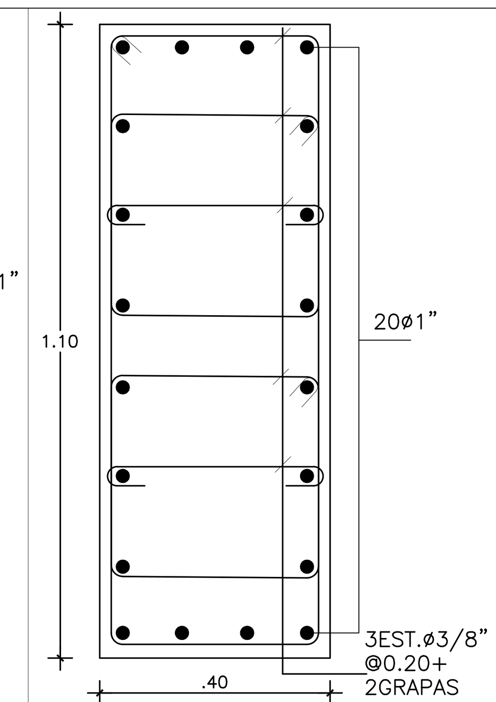


SECCION COLUMNA C7
7 E-5 ESC. 1:10

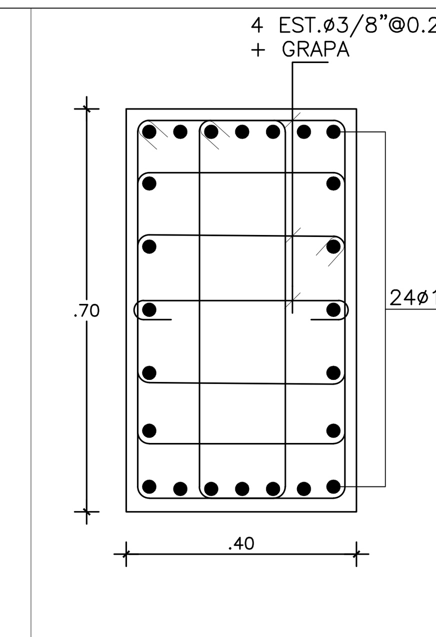


SECCION COLUMNA C8
8 E-5 ESC. 1:10

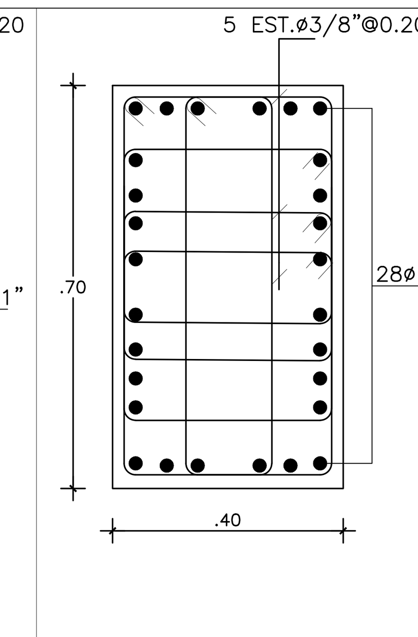


SECCION COLUMNA C9
9 E-5 ESC. 1:10

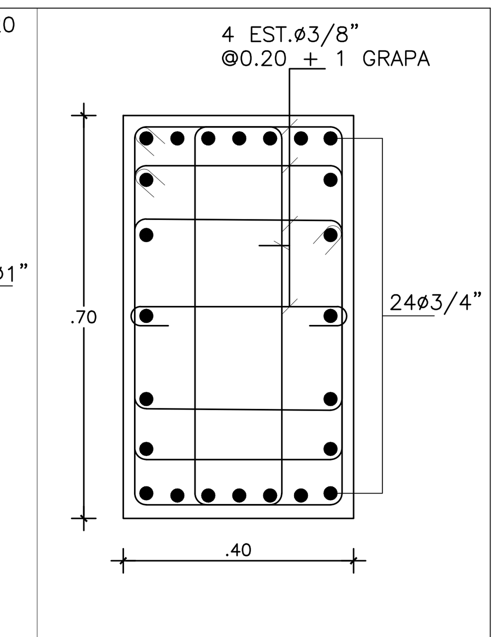


SECCION COLUMNA C10
10 E-5 ESC. 1:10

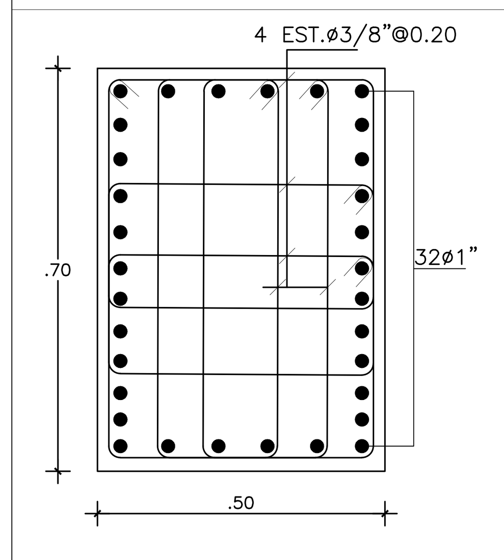


SECCION COLUMNA C11
11 E-5 ESC. 1:10

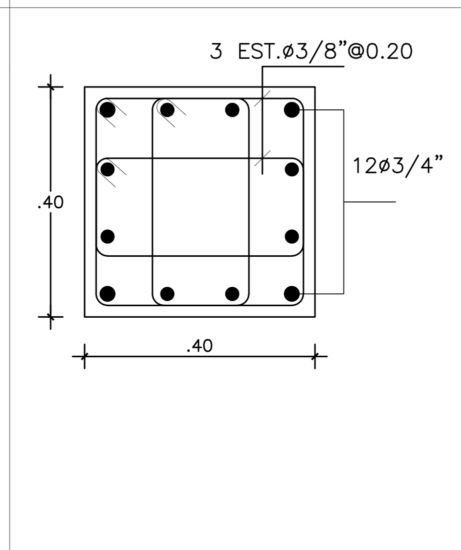


SECCION COLUMNA C12
12 E-5 ESC. 1:10

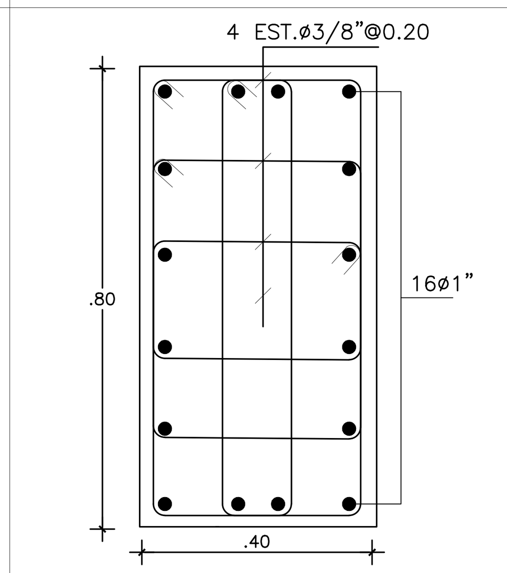


SECCION COLUMNA C13
13 E-5 ESC. 1:10

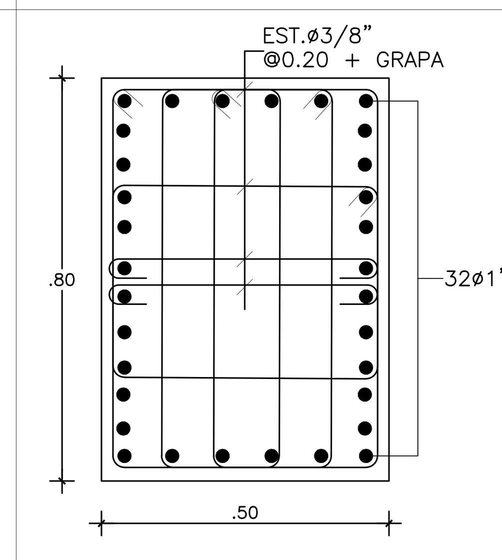


SECCION COLUMNA C14
14 E-5 ESC. 1:10

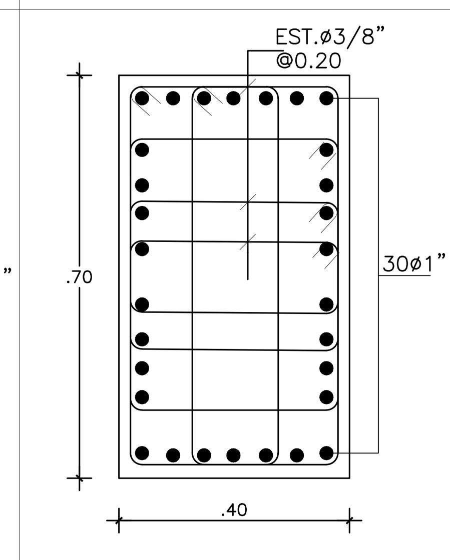


SECCION COLUMNA C15
15 E-5 ESC. 1:10

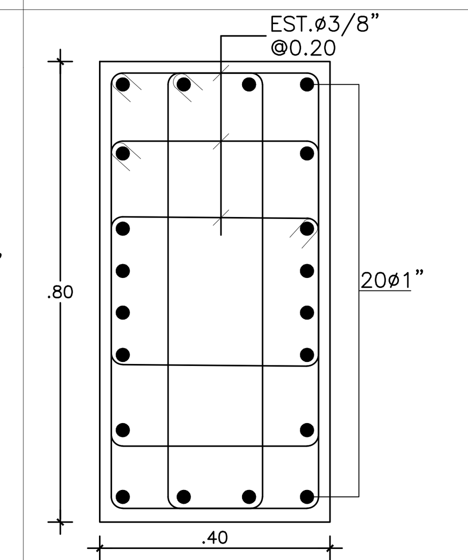


SECCION COLUMNA C16
16 E-5 ESC. 1:10

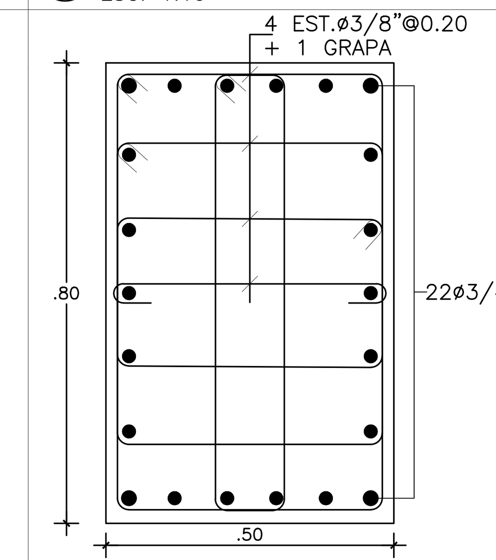


SECCION COLUMNA C17
17 E-5 ESC. 1:10

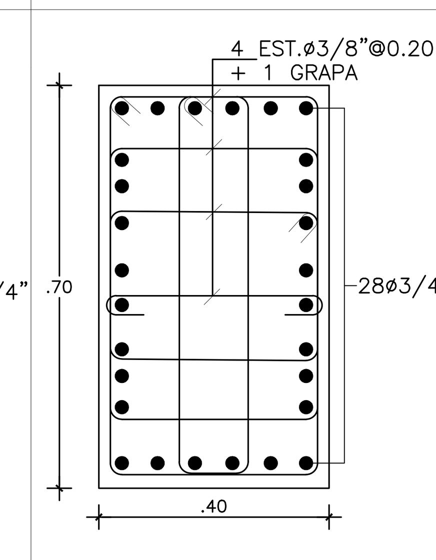


SECCION COLUMNA C18
18 E-5 ESC. 1:10

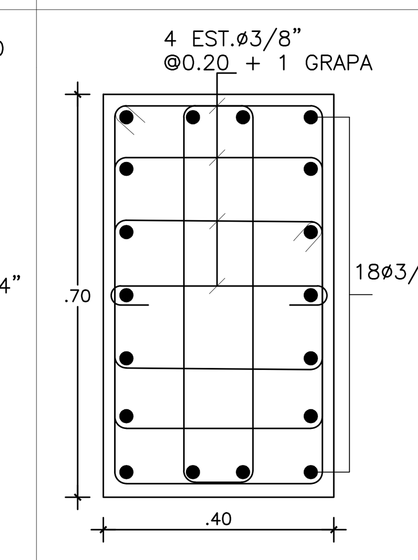


SECCION COLUMNA C19
19 E-5 ESC. 1:10

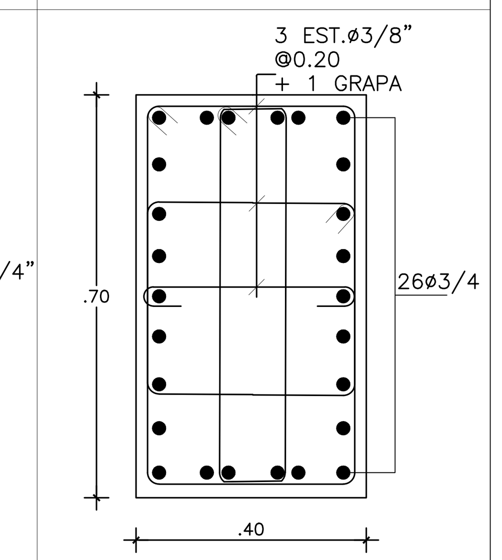


SECCION COLUMNA C20
20 E-5 ESC. 1:10

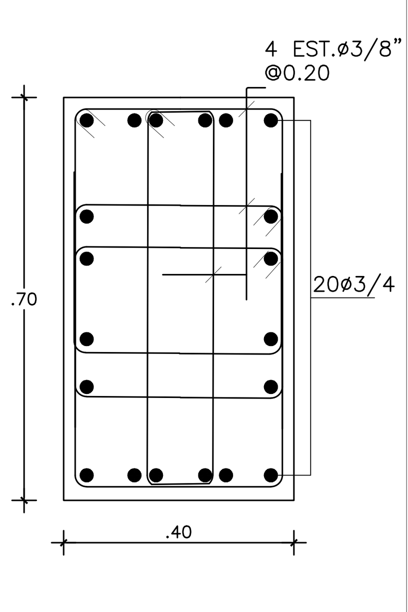


SECCION COLUMNA C21
21 E-5 ESC. 1:10

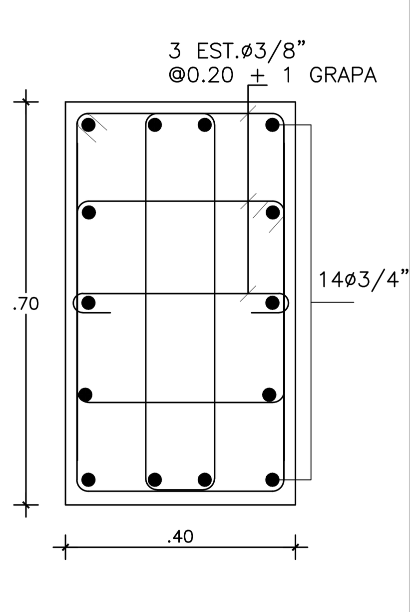


SECCION COLUMNA C22
22 E-5 ESC. 1:10

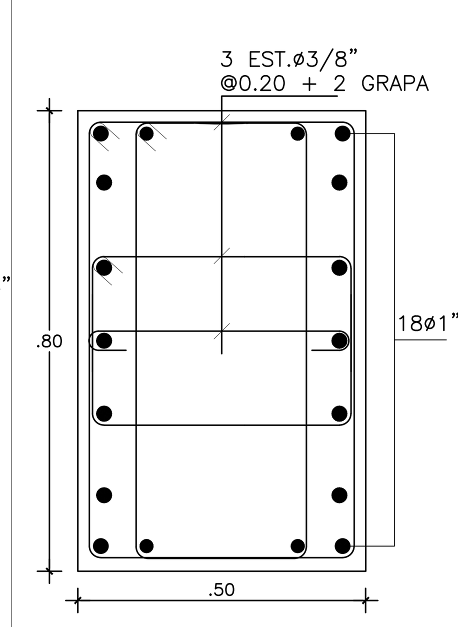


SECCION COLUMNA C23
23 E-5 ESC. 1:10

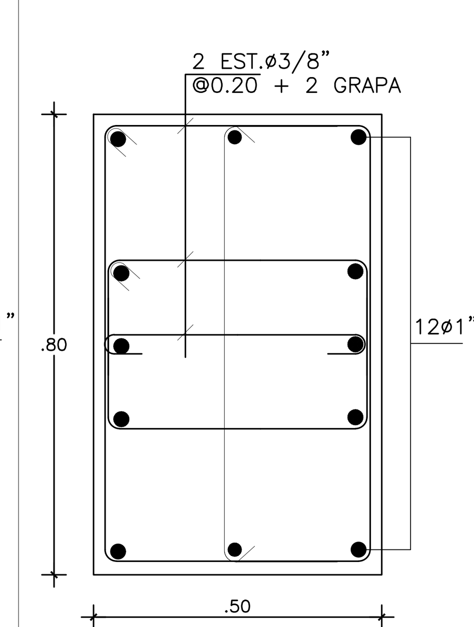


SECCION COLUMNA C24
24 E-5 ESC. 1:10

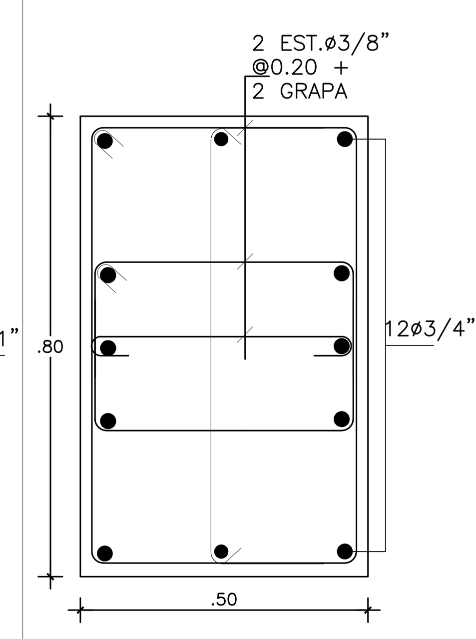


SECCION COLUMNA C25
25 E-5 ESC. 1:10

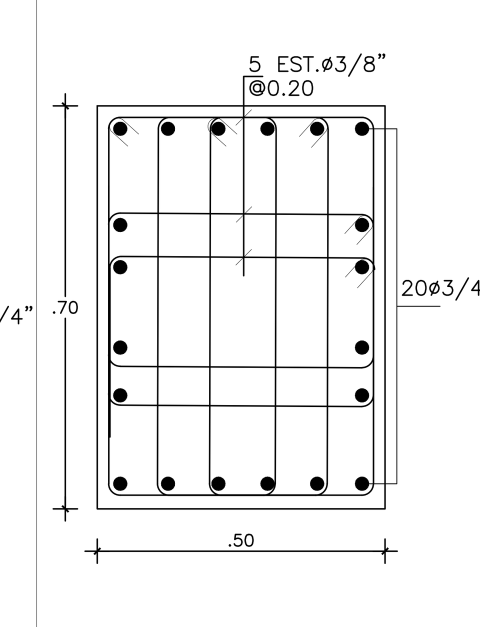


SECCION COLUMNA C26
26 E-5 ESC. 1:10

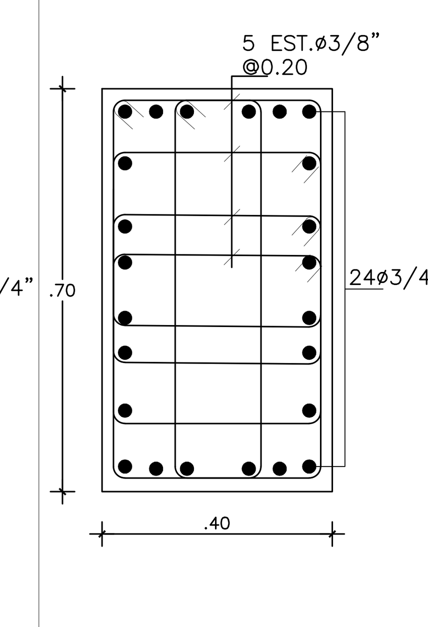


SECCION COLUMNA C27
27 E-5 ESC. 1:10

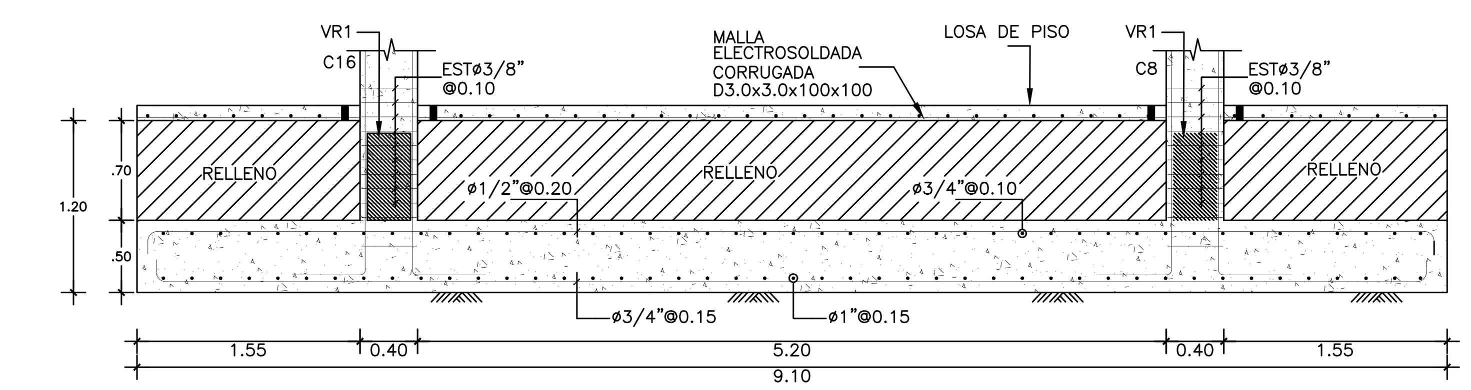


SECCION 1-1: DETALLE DE ZAPATA COMBINADA ZC1 DE COLUMNAS C16 Y C8
28 E-5 ESC. 1:40

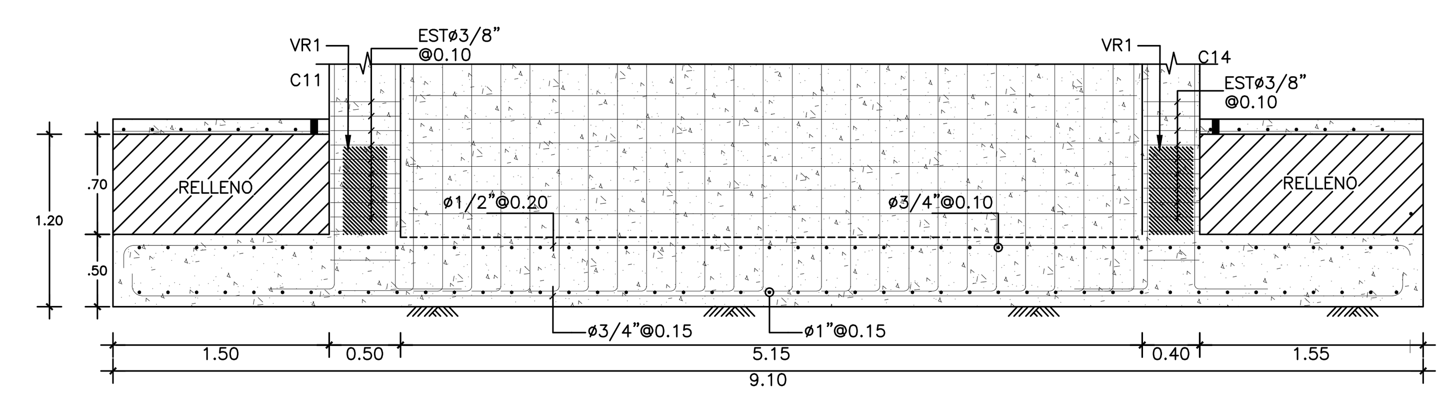


SECCION 2-2: DETALLE DE ZAPATA COMBINADA ZC2 DE COLUMNAS C11 Y C14 Y MUROS M3
29 E-5 ESC. 1:40

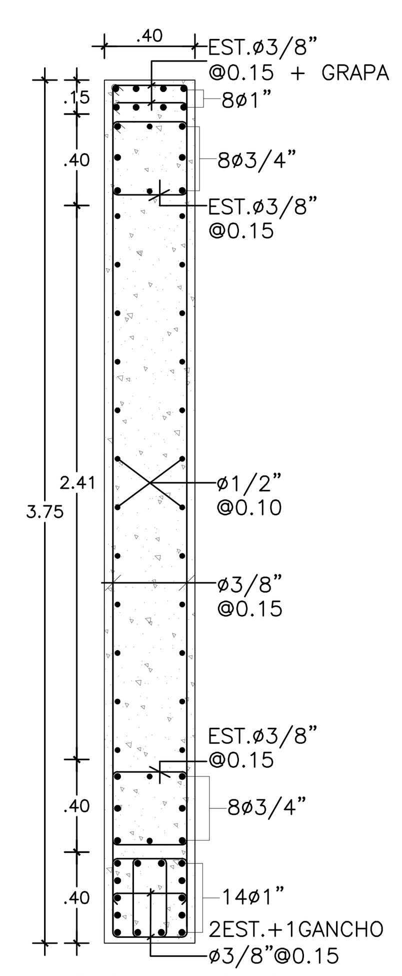


SECCION ARMADURA M1
1ero y 2do NIVEL
30 E-5 ESC. 1:25

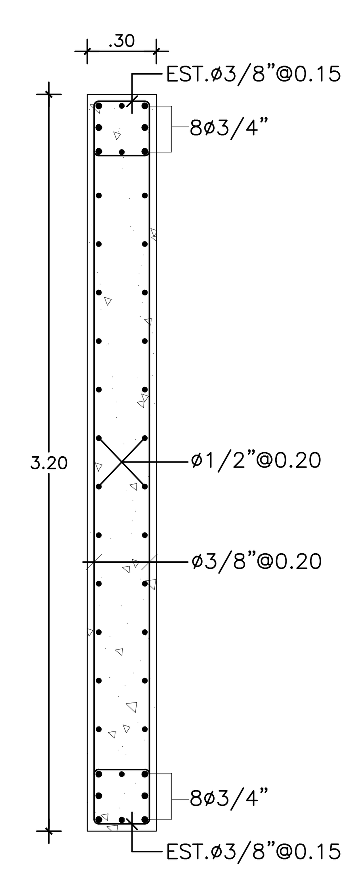


SECCION ARMADURA M1
3ero A TECHO
31 E-5 ESC. 1:25

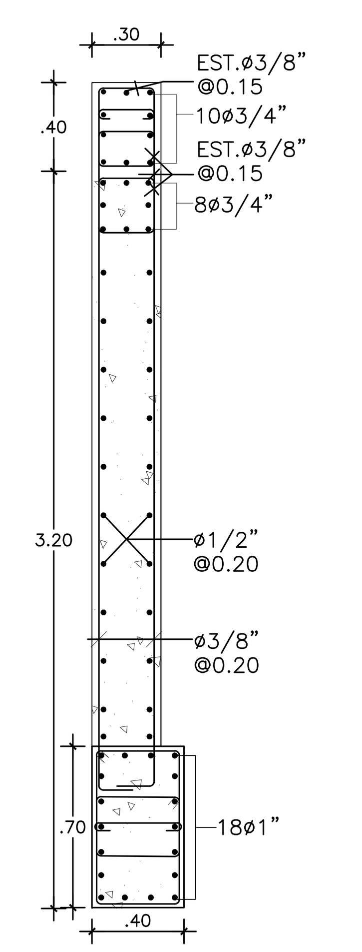


SECCION ARMADURA M2
1ero y 2do NIVEL
32 E-5 ESC. 1:25

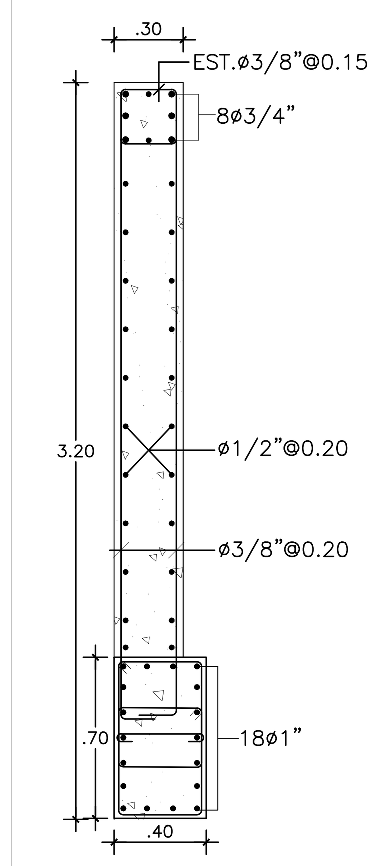


SECCION ARMADURA M2
3ero A TECHO
33 E-5 ESC. 1:25

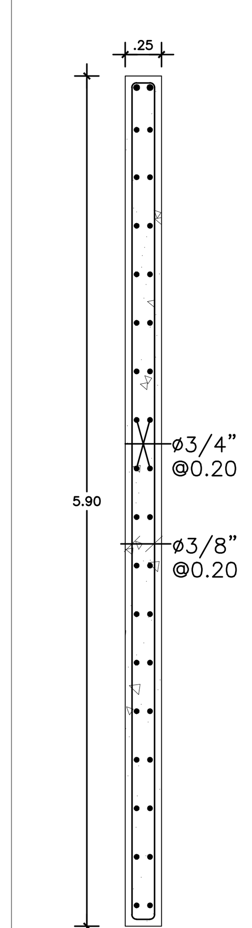


SECCION ARMADURA M3
34 E-5 ESC. 1:25

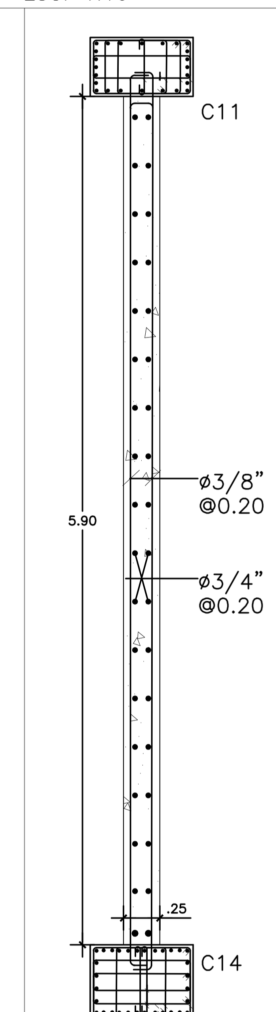


SECCION ARMADURA M4
35 E-5 ESC. 1:25

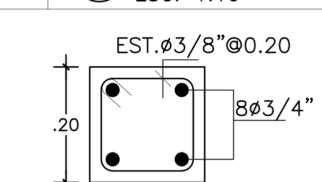


SECCION COLUMNA AMARRE (Cam)
36 E-5 ESC. 1:10

| ESFUERZOS DE MATERIALES | |
|---|---|
| CONCRETO FUNDACIONES | :f'c= 210 $Kg/cm^2$ |
| CONCRETO COLUMNAS VIGAS Y LOSAS | :f'c= 240 $Kg/cm^2$ |
| ACERO | :fy=4,200 $Kg/cm^2$ |
| SUELOS | :ft= 3.50$Kg/cm^2$ |

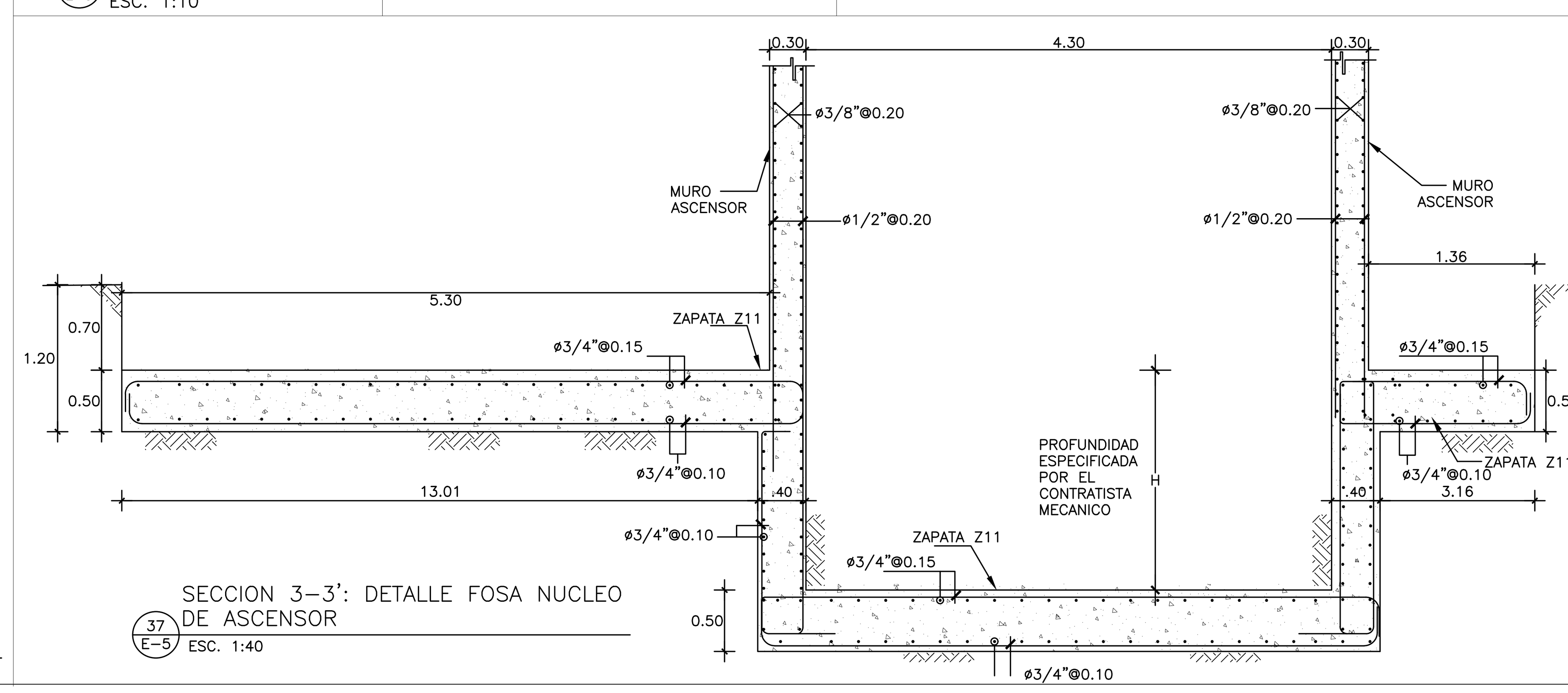


SECCION 3-3': DETALLE FOSA NUCLEO DE ASCENSOR
37 E-5 ESC. 1:40

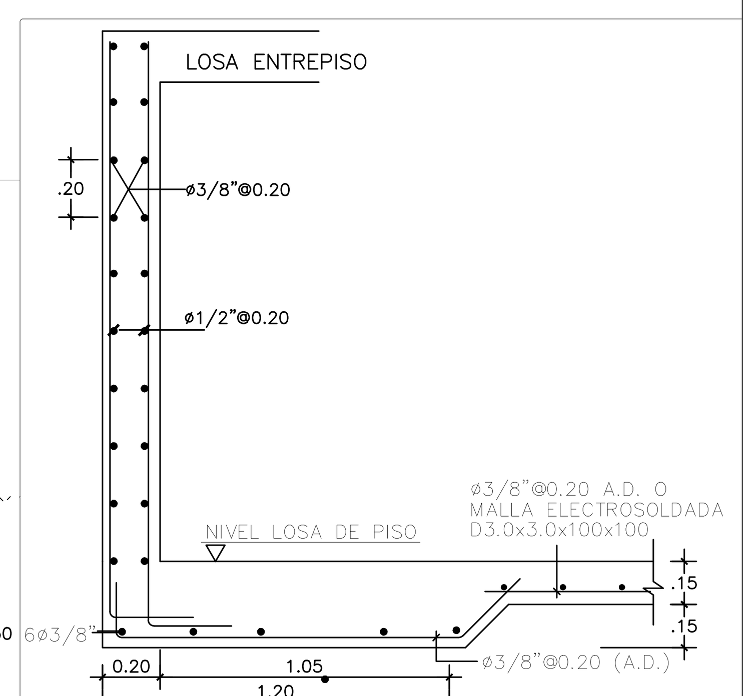


DETALLE DE MURO DE CONTENCION
38 E-5 ESC. 1:20

ING. HERIBERTO VÁSQUEZ
Diseño Sismoresistente
Evaluación y Levantamiento Estructural
Supervisión de Proyectos
Consultoría
- Maestría en Ingeniería de Estructuras, INTEC
- Maestría en Ingeniería Sísmica, UPCT-UASD
- Entrenamiento en Ingeniería Sísmica, BRI Japón
- Diseño Sísmico de Puentes, MOP Chile
- Entrenamiento en Instrumentación Sísmica, UBC Canadá
Av. Sarasota Esq. Jiménez Moya, Plaza Universitaria, Local 12-B, La Julia, Santo Domingo, D.N.
Tel. 809-794-6979 / Cel. 829-914-7877
Correos: hvsismoresistencia@gmail.com/heribertovasquez1@gmail.com

| DOC. BASE: | BACKUP.: |
|---|---|
| ESTACION: PC7 | DISC BBL PONS: -- |
| DRIVE: -- | FILE: -- |
| FILE: -- | CAD FILE: -- |

# CENTRO PROFESIONAL PUNTA CANA

Bitmap3545917651.jpg

IMAGEN URBANA
PONS ARQUITECTOS
LEOPOLDO NAVARRO No. 5
SUITE 1A-1B Gazcue, Santo Domingo,
Rep. Dom.
TEL.: (809)687-0758
FAX.: (809)476-7912
E-Mail: taller@pons.com.do
www.pons.com.do

SIMBOLOS EMPLEADOS

CENTRO PROFESIONAL PUNTA CANA
Calle Cayena esq. c/ Blvd. 1Ro de Noviembre
Punta Cana Resort & Club
La Altagracia, Rep. Dom.

EQUIPO DE TRABAJO:
DISE¤O ARQUITECTONICO
DANIEL PONS
codia 12122
ENC. PROYECTO ARQ.
ESTRUCTURAL
-HERIBERTO VASQUEZ-
codia -- 27432
codia --
HIDRO-SANITARIO
codia --
AIRE ACONDICIONADO
XXXXXXXXXX
codia 00000
codia 000

PROPIETARIO:
FIDEICOMISO CENTRO PROFESIONAL PUNTA CANA

COORDINACIÓN:
Daniel Chajin

REVISIONES:

CONTENIDO:
DETALLES DE COLUMNAS Y FUNDACIONES

MARZO 2017 - SDG.D.N.

DIGITACIÓN:
AYLM

REVISIÓN:
R-18B

ID PÁGINA:
E05

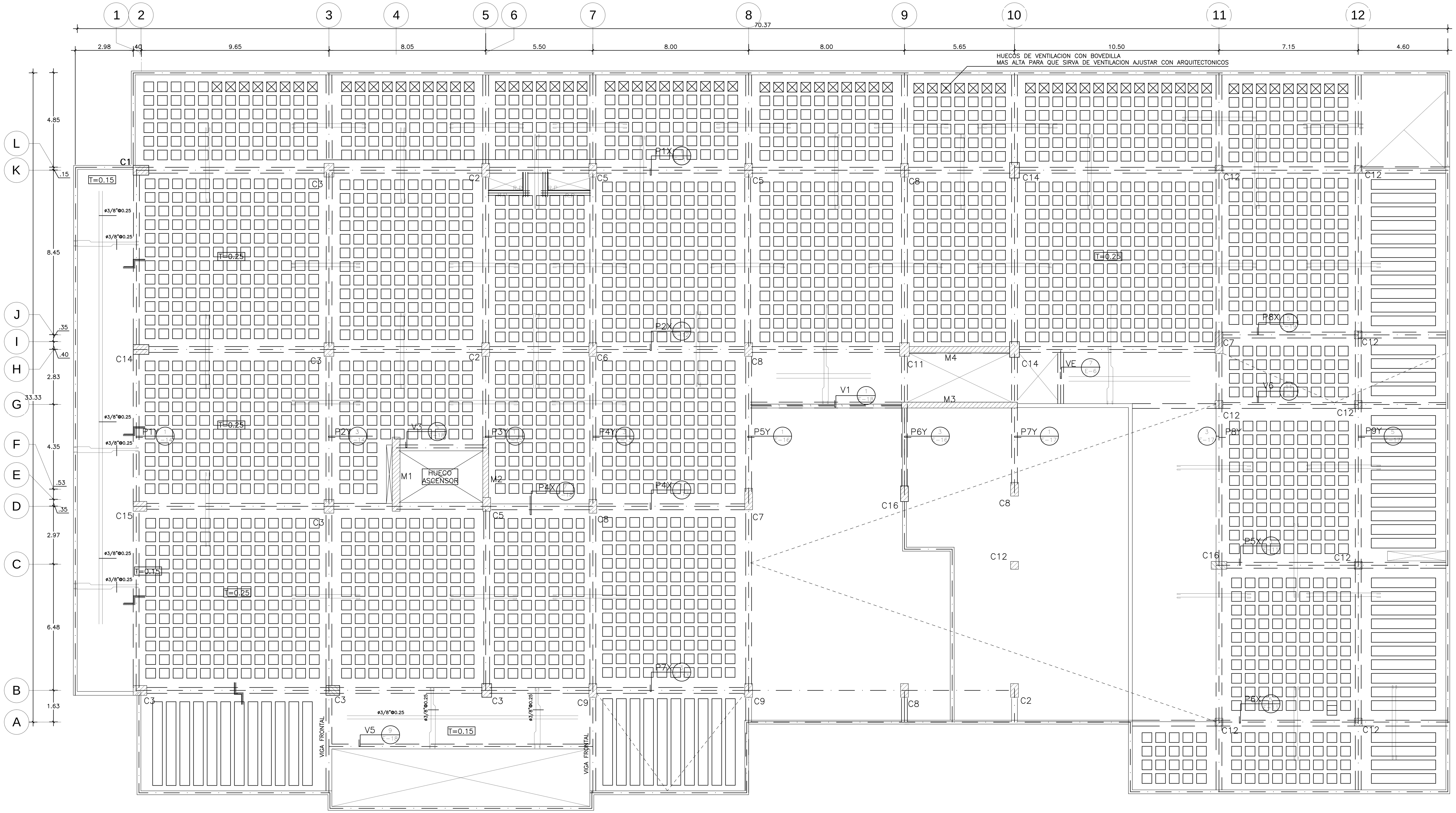


PLANTA ESTRUCTURAL E1
ESC. 1:100

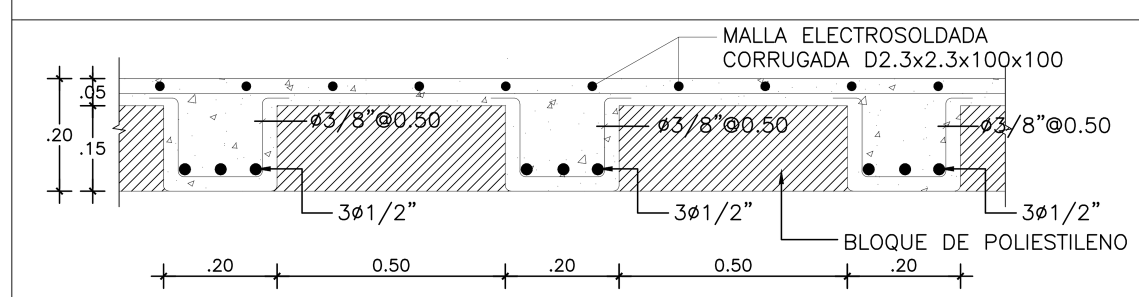


DETALLE ARMADURA LOSA ALIGERADA (T=0.20)
ESC. 1:10

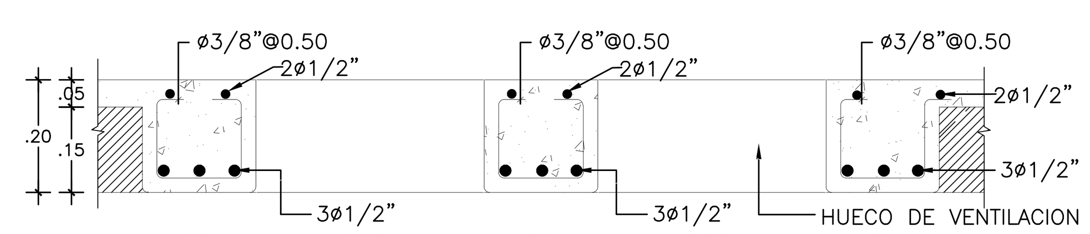


DETALLE ARMADURA NERVIOS EN HUECOS DE VENTILACION (T=0.20)
ESC. 1:10

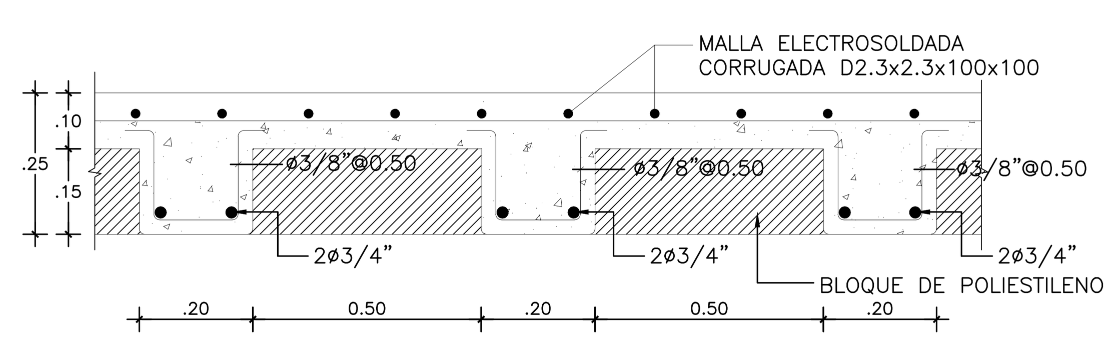


DETALLE ARMADURA LOSA ALIGERADA (T=0.25)
ESC. 1:10

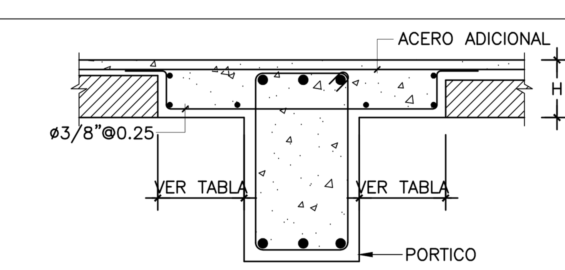


DETALLE DE MACIZO PORTICOS INTERNOS
ESC. 1:20

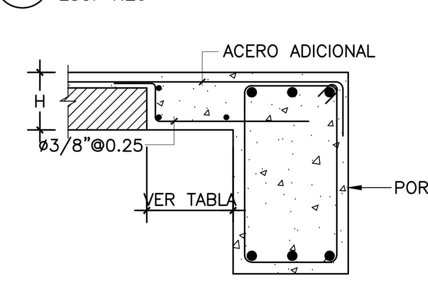


DETALLE DE MACIZO PORTICOS EXTERNOS
ESC. 1:20

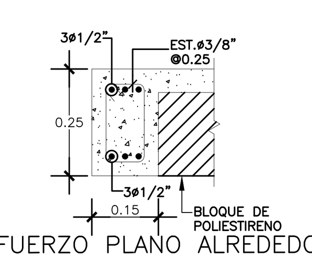


REFUERZO PLANO ALREDEDOR DE HUECO EN LOSA ALIGERADA (R.P)
ESC. 1:10

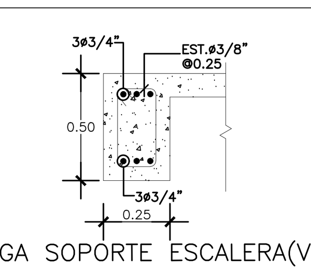


VIGA SOPORTE ESCALERA(VE)
ESC. 1:10

NOTAS LOSAS ALIGERADAS:

* EL ESPESOR GENERAL DE LOSAS ALIGERADAS H=0.20 (0.15+0.05) SALVO INDICACION CONTRARIA.
* EL ANCHO DE LOS NERVIOS ES 0.20 Mts ESPACIADOS CADA 0.60 Mts. MEDIDOS DE CENTRO A CENTRO.
* LOS ADICIONALES SOBRE LOS APOYOS QUE NO SE HAN INDICADO SERAN ø3/8"@.50
* LOS ADICIONALES EN LOS VUELOS QUE NO SE HAN INDICADO SERAN ø1/2"@.10

NOTAS LOSAS MACIZAS:

* EL ESPESOR GENERAL DE LAS LOSAS MACIZAS SERA H=0.15 Mt SALVO INDICACION CONTRARIA.

| LONGITUD MACIZO | ACERO |
|---|---|
| LM ⩽ 0.20 | 2 ø3/8" |
| LM ⩽ 0.40 | 3 ø3/8" |
| LM ⩽ 0.60 | 4 ø3/8" |

ING. HERIBERTO VÁSQUEZ
Diseño Sismoresistente
Evaluación y Levantamiento Estructural
Supervisión de Proyectos
Consultoría
- Maestría en Ingeniería de Estructuras, INTEC
- Maestría en Ingeniería Sísmica, UPCT-UASD
- Entrenamiento en Ingeniería Sísmica, BRI Japón
- Diseño Sísmico de Puentes, MOP Chile
- Entrenamiento en Instrumentación Sísmica, UBC Canadá
Av. Sarasota Esq. Jímenez Moya, Plaza Universitaria, Local 12-B, La Julia, Santo Domingo, D.N.
Tel. 809-794-6979 / Cel. 829-914-7877
Correos: hvsismoresistencia@gmail.com/heribertovasquez1@gmail.com

DATA INFO.:
DATA PLOTTED: BLUE PARADISE
ESTACION: oficina (PC7)
FECHA: DIC 2014
DOC. BASE: ESTACION: PC7 DRIVE: -- FILE: --
BACKUP.: DISC BBL PONS.: -- FILE: -- CAD FILE: --

# CENTRO PROFESIONAL PUNTA CANA

Bitmap3545917651.jpg

IMAGEN URBANA
PONS ARQUITECTOS
LEOPOLDO NAVARRO No. 5
SUITE 1A-1B Gazcue, Santo Domingo, Rep. Dom.
TEL.: (809)687-0758
FAX.: (809)476-7912
E-Mail: taller@pons.com.do
www.pons.com.do

SIMBOLOS EMPLEADOS

CENTRO PROFESIONAL PUNTA CANA
Calle Cayena esq. c/ Blvd. 1Ro de Noviembre
Punta Cana Resort & Club
La Altagracia, Rep. Dom.

EQUIPO DE TRABAJO:
DISE¤O ARQUITECTONICO
ARQ. DANIEL PONS
codia 12122
ENC. PROYECTO ARQ.
ESTRUCTURAL
ING. -HERIBERTO VASQUEZ-
codia -- 27432
EL£CTRICO
ING. --
codia --
HIDRO-SANITARIO
ING. --
codia --
AIRE ACONDICIONADO
XXX. XXXXXXXXXX
codia 00000
codia 000

PROPIETARIO:
FIDEICOMISO CENTRO PROFESIONAL PUNTA CANA

COORDINACIÓN:
Daniel Chajin

REVISIONES:

CONTENIDO:
PLANTA ESTRUCTURAL E1
Y DETALLES

JUNIO 2016 - SDG.D.N.

ESCALA:

DIGITACIÓN:
AYLM

REVISIÓN:
R-18B

ID PÁGINA:
E06

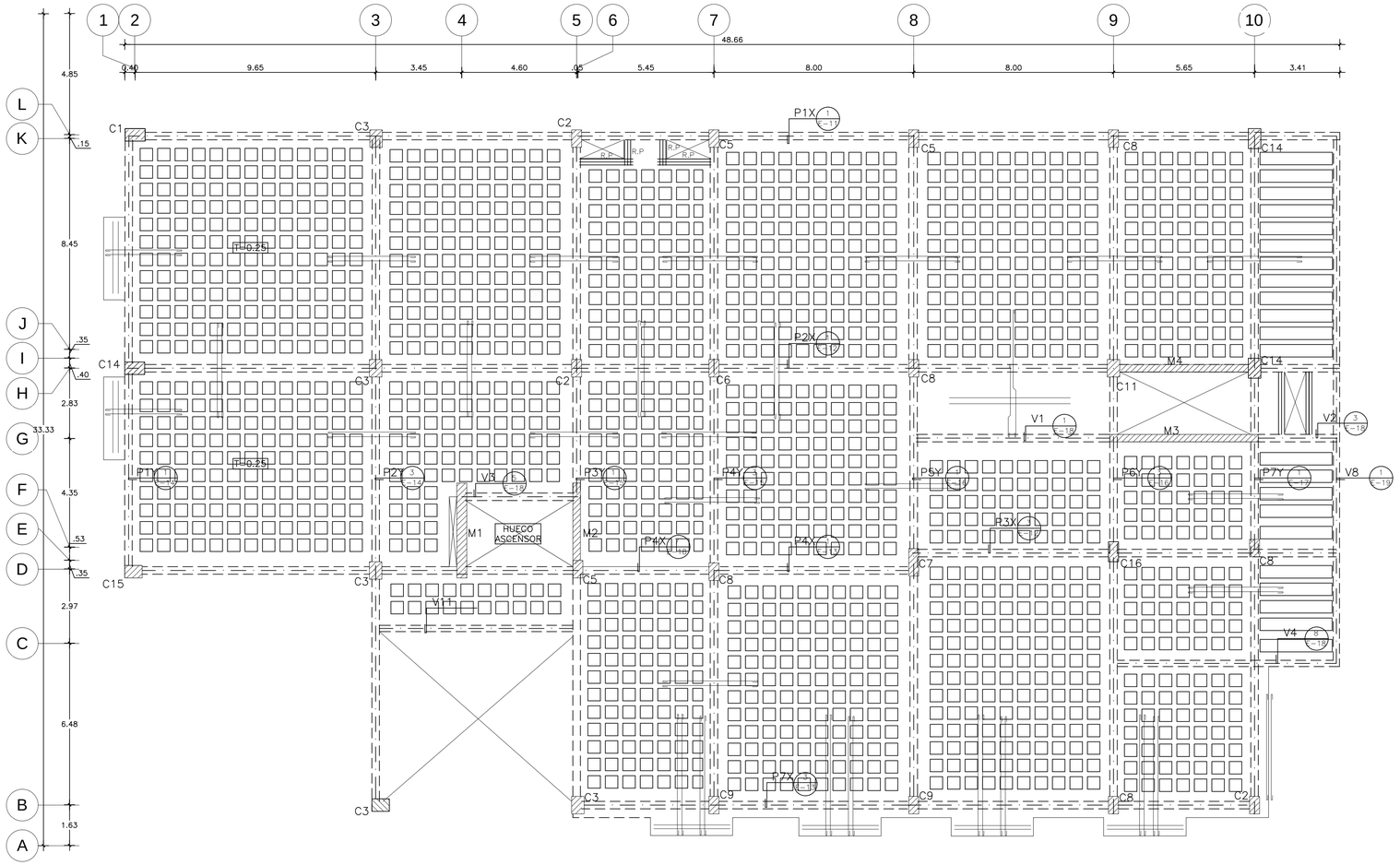


1 E-7 PLANTAS ESTRUCTURALES E2
ESC. 1:100

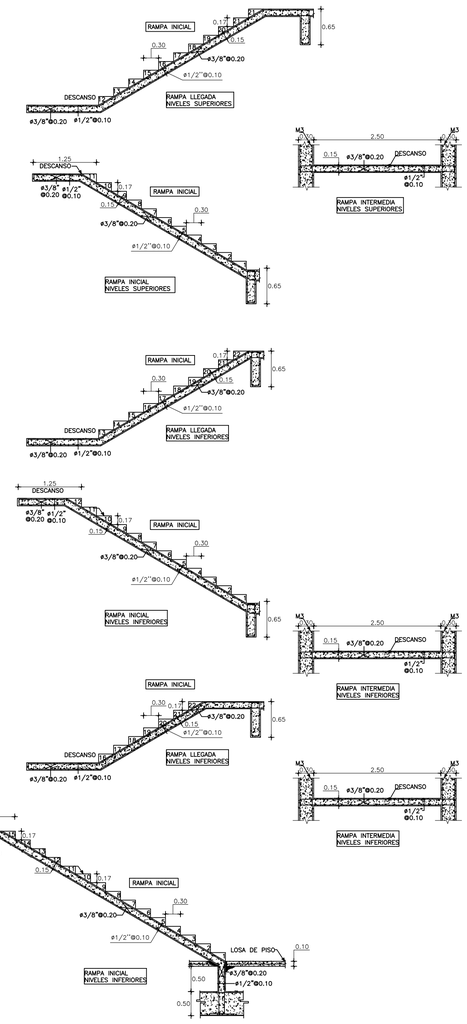


3 E-7 DETALLE ARMADURA RAMPAS ESCALERA #2
ESC 1:40

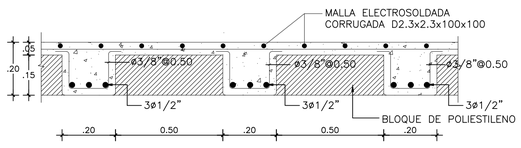


2 E-7 DETALLE ARMADURA LOSA ALIGERADA (T=0.20)
ESC. 1:10

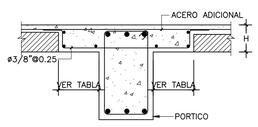


4 E-7 DETALLE DE MACIZO PORTICOS INTERNOS
ESC. 1:20

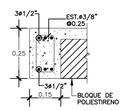


REFUERZO PLANO ALREDEDOR DE HUECO EN LOSA ALIGERADA (R.P)
6 E-7 ESC. 1:10

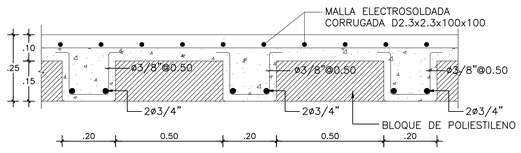


4 E-7 DETALLE ARMADURA LOSA ALIGERADA (T=0.25)
ESC. 1:10

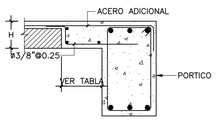


5 E-7 DETALLE DE MACIZO PORTICOS EXTERNOS
ESC. 1:20

NOTAS LOSAS ALIGERADAS:

* EL ESPESOR GENERAL DE LOSAS ALIGERADAS H=0.20 (0.15+0.05) SALVO INDICACION CONTRARIA.
* EL ANCHO DE LOS NERVIOS ES 0.20 Mts ESPACIADOS CADA 0.60 Mts. MEDIDOS DE CENTRO A CENTRO.
* LOS ADICIONALES SOBRE LOS APOYOS QUE NO SE HAN INDICADO SERAN ø1/2"@.25
* LOS ADICIONALES EN LOS VUELOS QUE NO SE HAN INDICADO SERAN ø1/2"@.10

NOTAS LOSAS MACIZAS:

* EL ESPESOR GENERAL DE LAS LOSAS MACIZAS SERA H=0.15 Mt SALVO INDICACION CONTRARIA.

| LONGITUD MACIZO | ACERO |
|---|---|
| LM ≤ 0.20 | 2 ø3/8" |
| LM ≤ 0.40 | 3 ø3/8" |
| LM ≤ 0.60 | 4 ø3/8" |

| ESFUERZOS DE MATERIALES | |
|---|---|
| CONCRETO FUNDACIONES | :f'c= 210 Kg/cm$^2$ |
| CONCRETO COLUMNAS VIGAS Y LOSAS | :f'c= 240 Kg/cm$^2$ |
| ACERO | :fy=4,200 Kg/cm$^2$ |
| SUELOS | :ft= 3.50Kg/cm$^2$ |

NOTA IMPORTANTE:

EL CONTRATISTA NO PODRÁ REPLANTEAR GEOMÉTRICAMENTE CON EL PLANO INDICATIVO ESTRUCTURAL AQUÍ DETALLADO. ES OBLIGATORIO TRABAJAR DIMENSIONAL Y GEOMÉTRICAMENTE CON LOS DOCUMENTOS DEL SET ARQUITECTÓNICO.

NO SOMOS RESPONSABLES DE LA VALIDEZ DE LOS DATOS SUMINISTRADOS POR EL ESTUDIO DE MECANICA DE SUELOS.


ING. HERIBERTO VÁSQUEZ
Diseño Sismoresistente
Evaluación y Levantamiento Estructural
Supervisión de Proyectos
Consultoría
• Maestría en Ingeniería Estructural, INTEC
• Maestría en Ingeniería Sísmica, IPN-CENAPRED
• Especialista en Ingeniería Sísmica, UNAM-DGEP.
• Diplomado en Ingeniería Sísmica, UNAM.
• Especialidad en Instrumentación Sísmica, UNAM-CenaPE
Av. Sarasota Esq. Jacques Nivar, Plaza Jacquelyn, Local 12-B, Santo Domingo, R.D.
Tel. 809-781-8879 / Cel. 829-216-7877
Correo: hvasquezestructural@gmail.com/herberto@vasquezpe@gmail.com


DISEÑO PLANTEADO: DANIEL PANIAGUA
DIBUJADO: ARCHITECTONICA
REVISO: ---
FEC. DIBUJO: 2014

DOC. BASE:
DIFUSION: ---
ACT: ---
DIBUJO: ---
REV: ---
---

ESCALA:
1:100 PAPEL

# CENTRO PROFESIONAL PUNTA CANA

Bitmap3545917651.jpg


IMAGEN URBANA
PONS ARQUITECTOS
Calle Cayena esq. c/ Blvd. 18o de Noviembre No. 5
SUITE 1A-B Gazcue, Santo Domingo,
Rep. Dom.
TEL.:(809)687-0728
FAX.: (809)476-7812
E.Mail:info@pons.com.do
www.pons.com.do


SIMBOLOS EMPLEADOS

## CENTRO PROFESIONAL PUNTA CANA

Calle Cayena esq. c/ Blvd. 18o de Noviembre
Punta Cana Resort & Club
La Altagracia, Rep. Dom.

EQUIPO DE TRABAJO:

DISE=O ARQUITECTONICO
ARQ. DANIEL PONS
codia 12122

ENC. PROYECTO ARQ.

ESTRUCTURAL
ING. -HERIBERTO VASQUEZ-
codia – 27432

ELECTRICO
ING. --
codia –

HIDRO-SANITARIO
ING. --
codia –

AIRE ACONDICIONADO
XXX. XXXXXXXXXX
codia 00000

codia 000

PROPIETARIO:
FIDEICOMISO CENTRO PROFESIONAL PUNTA CANA

COORDINACIÓN:
Daniel Chajin

REVISIONES:

| | |
|---|---|
| SE MODIFICA DIAMETRO Y SEPARACION DEL REFUERZO ADICIONAL EN APOYOS DE LOSAS. | R-18A |
| SE AGREGA REFUERZO ADICIONAL EN VUELO EN INTERIOR CON EJES 5 Y D. | R-18B |

CONTENIDO:
PLANTAS ESTRUCTURALES E2-E3 Y DETALLES

JUNIO 2016 - SDG.D.N.

ESCALA:

DIGITACIÓN: AYLM

REVISIÓN: R-18B

ID PÁGINA: E07

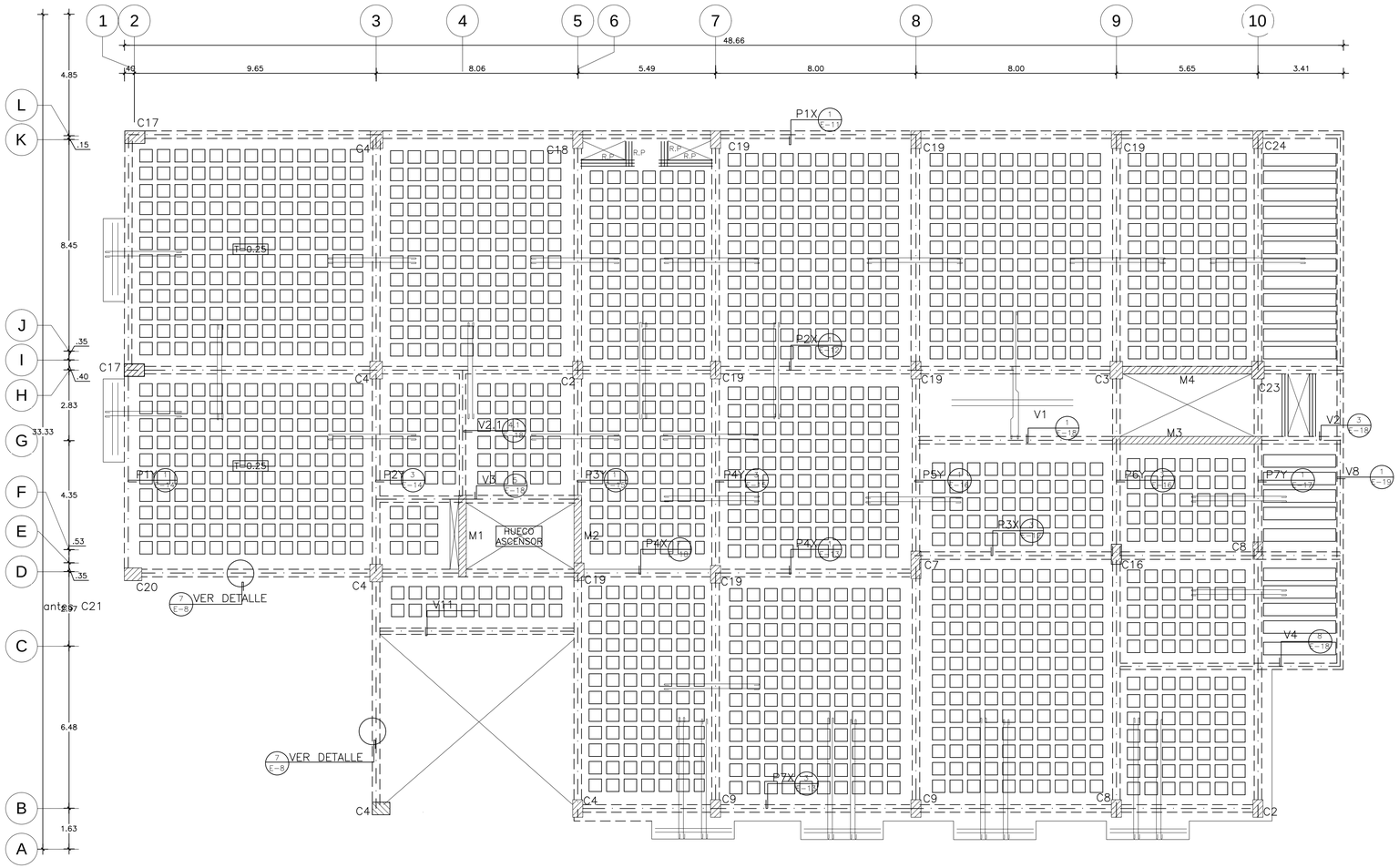


1 E-8 PLANTAS ESTRUCTURALES E3
ESC. 1:100

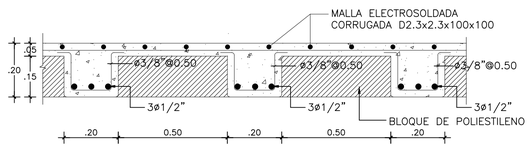


2 E-8 DETALLE ARMADURA LOSA ALIGERADA (T=0.20)
ESC. 1:10

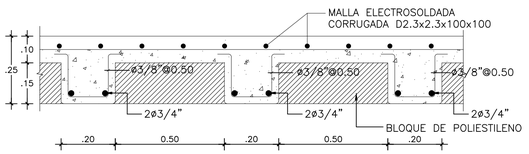


3 E-8 DETALLE ARMADURA LOSA ALIGERADA (T=0.25)
ESC. 1:10

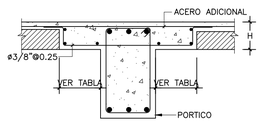


4 E-8 DETALLE DE MACIZO PORTICOS INTERNOS
ESC. 1:20

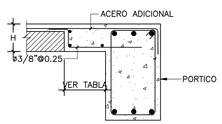


5 E-8 DETALLE DE MACIZO PORTICOS EXTERNOS
ESC. 1:20

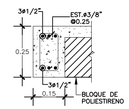


REFUERZO PLANO ALREDEDOR
6 E-8 DE HUECO EN LOSA ALIGERADA (R.P)
ESC. 1:10

NOTAS LOSAS ALIGERADAS:

* EL ESPESOR GENERAL DE LOSAS ALIGERADAS H=0.20 (0.15+0.05) SALVO INDICACION CONTRARIA.
* EL ANCHO DE LOS NERVIOS ES 0.20 Mts ESPACIADOS CADA 0.60 Mts. MEDIDOS DE CENTRO A CENTRO.
* LOS ADICIONALES SOBRE LOS APOYOS QUE NO SE HAN INDICADO SERAN ø1/2"@.25
* LOS ADICIONALES EN LOS VUELOS QUE NO SE HAN INDICADO SERAN ø1/2"@.10

NOTAS LOSAS MACIZAS:

* EL ESPESOR GENERAL DE LAS LOSAS MACIZAS SERA H=0.15 Mt SALVO INDICACION CONTRARIA.

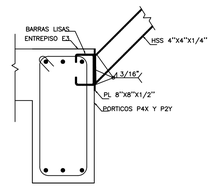


DETALLE ANCLAJE DE PUNTALES
7 E-8 A VIGAS V30X65
ESC. 1:10

| ESFUERZOS DE MATERIALES | |
|---|---|
| CONCRETO FUNDACIONES | :f'c= 210 Kg/cm$^2$ |
| CONCRETO COLUMNAS VIGAS Y LOSAS | :f'c= 240 Kg/cm$^2$ |
| ACERO | :fy=4,200 Kg/cm$^2$ |
| SUELOS | :ft= 3.50Kg/cm$^2$ |

| LONGITUD MACIZO | ACERO |
|---|---|
| LM ⩽ 0.20 | 2 ø3/8" |
| LM ⩽ 0.40 | 3 ø3/8" |
| LM ⩽ 0.60 | 4 ø3/8" |

NOTA IMPORTANTE:

EL CONTRATISTA NO PODRÁ REPLANTEAR GEOMÉTRICAMENTE CON EL PLANO INDICATIVO ESTRUCTURAL AQUÍ DETALLADO. ES OBLIGATORIO TRABAJAR DIMENSIONAL Y GEOMÉTRICAMENTE CON LOS DOCUMENTOS DEL SET ARQUITECTÓNICO.

NO SOMOS RESPONSABLES DE LA VALIDEZ DE LOS DATOS SUMINISTRADOS POR EL ESTUDIO DE MECÁNICA DE SUELOS.


ING. HERIBERTO VÁSQUEZ
Diseño Sismoresistente
Evaluación y Levantamiento Estructural
Supervisión de Proyectos
Consultoría
: Maestría en Ingeniería de Estructuras, INTEC
: Maestría en Ingeniería Sísmica, UNAM, México
: Maestría en Ingeniería Estructural, UNAM, México
: Diseño Sismico de Puentes, MCP Chile
: Entrenamiento en Instrumentación Sísmica, UBC Canadá
Av. Sarasota Esq. Jacques Nasr, Plaza Independiencia, Local 12-B, Bella Vista, Santo Domingo, R.D.
Tel. 809-541-5879 / Cel. 829-614-7877
Correos: hvasquezestructuras@gmail.com/herbertovasquezpuntacana@gmail.com


DATA INFO.:
DATA FILE(S):
BLOB PARADIM
EDIT(S):
ultima (PCT):
FECHA:
DIC 2014

SEQ_BASE:
SEQUENCE:
PCT:
DATE:
FEC:

BASE(S):
DIC 2014 ultima
FEC:
1.00 PDF
--

# CENTRO PROFESIONAL PUNTA CANA

Bitmap3545917651.jpg


IMAGEN URBANA
PONS ARQUITECTOS
LEOPOLDO NAVARRO No. 5
SUITE 1A-18 Gazcue, Santo Domingo,
Rep. Dom.
TEL.: (809)687-6758
FAX.: (809)476-7612
E-Mail: valle@pons.com.do
www.pons.com.do


SIMBOLOS EMPLEADOS

## CENTRO PROFESIONAL PUNTA CANA

Calle Cayena esq. c/ Blvd. 18o de Noviembre
Punta Cana Resort & Club
La Altagracia, Rep. Dom.

EQUIPO DE TRABAJO:

DISEÑO ARQUITECTONICO
ARQ. DANIEL PONS
codia 12122

ENC. PROYECTO ARQ.
--

ESTRUCTURAL
ING. -HERIBERTO VASQUEZ-
codia -- 27432

ELECTRICO
ING. --
codia --

HIDRO-SANITARIO
ING. --
codia --

AIRE ACONDICIONADO
XXX. XXXXXXXXXX
codia 00000

codia 000

PROPIETARIO:
FIDEICOMISO CENTRO PROFESIONAL PUNTA CANA

COORDINACIÓN:
Daniel Chajín

REVISIONES:

| | |
|---|---|
| SE MODIFICA DIAMETRO Y SEPARACION DEL REFUERZO ADICIONAL EN APOYO DE LOSAS. | R-18A |
| SE AGREGA REFUERZO ADICIONAL EN VUELO EN INTERSECCION EJES 1 Y D. | R-18B |

CONTENIDO:
PLANTAS ESTRUCTURALES E2-E3 Y DETALLES

JUNIO 2016 - SDG.D.N.

ESCALA:

ID PÁGINA:
E08

DIGITACIÓN:
AYLM

REVISIÓN:
R-18B

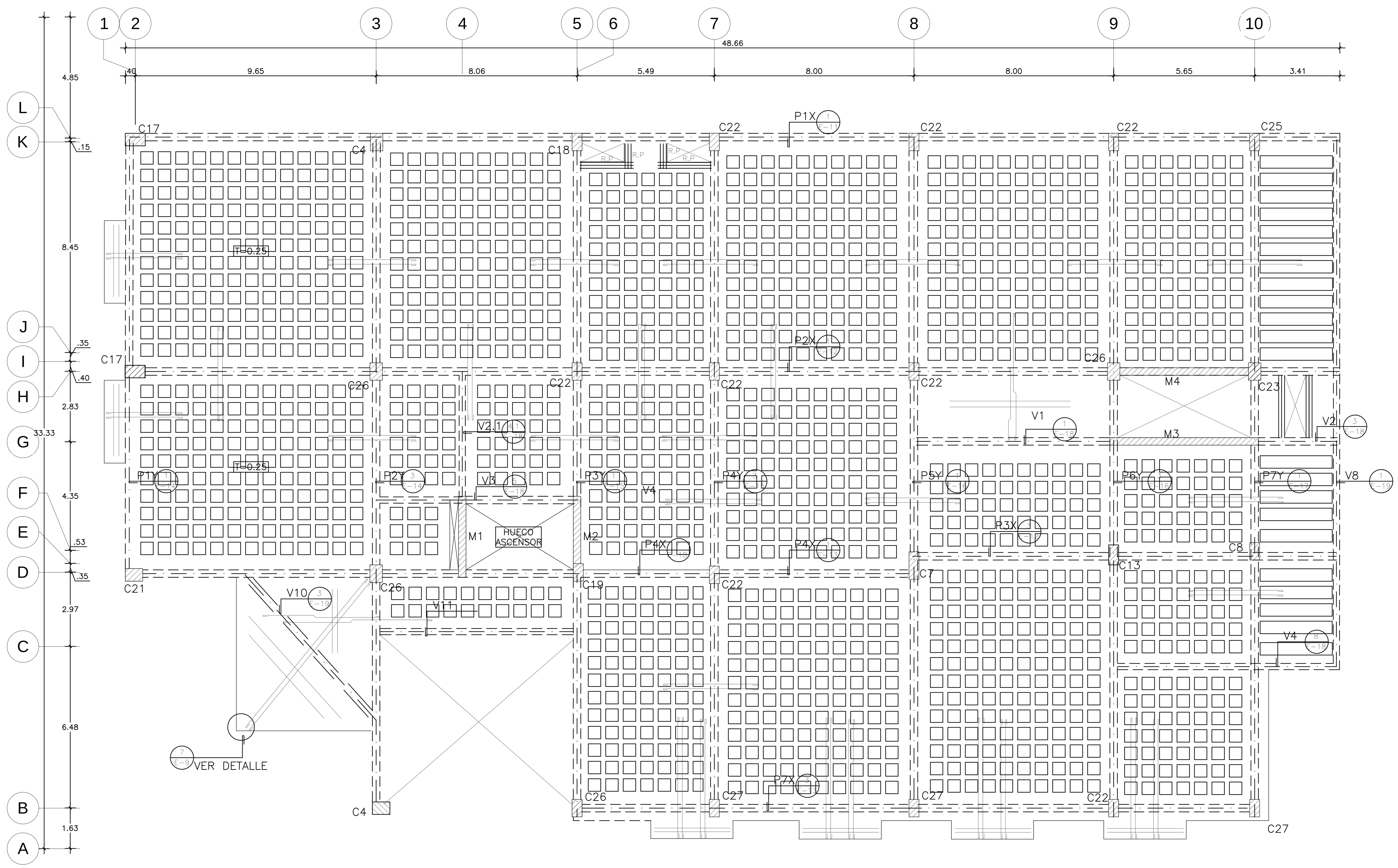


PLANTA ESTRUCTURAL E4
ESC. 1:100

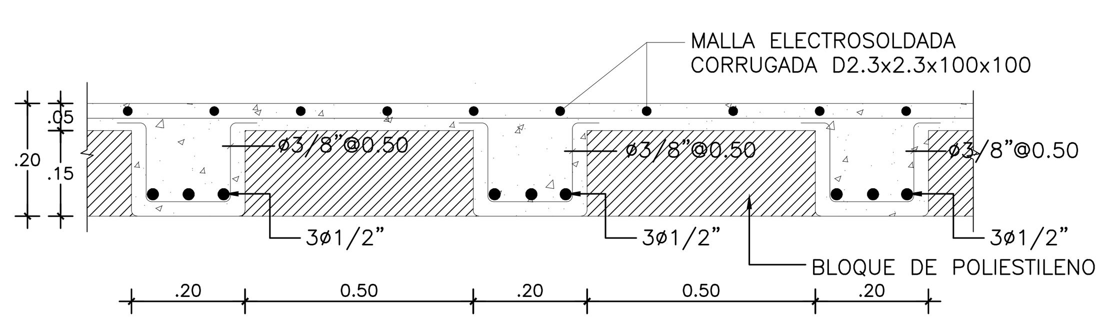


DETALLE ARMADURA LOSA ALIGERADA (T=0.20)
ESC. 1:10

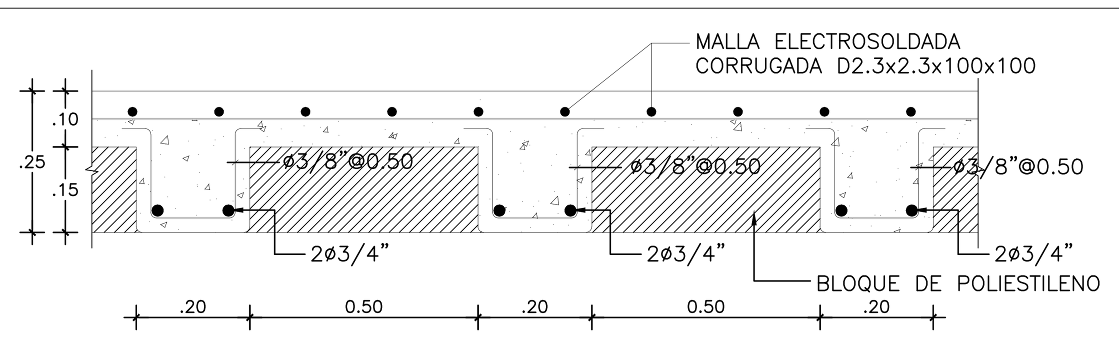


DETALLE ARMADURA LOSA ALIGERADA (T=0.25)
ESC. 1:10

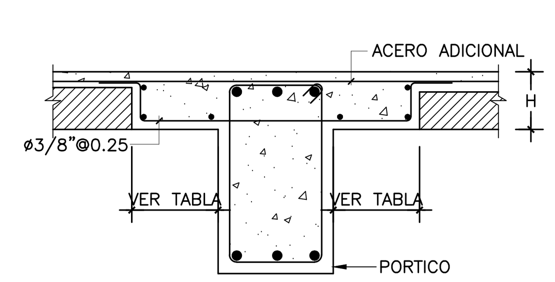


DETALLE DE MACIZO PORTICOS INTERNOS
ESC. 1:20

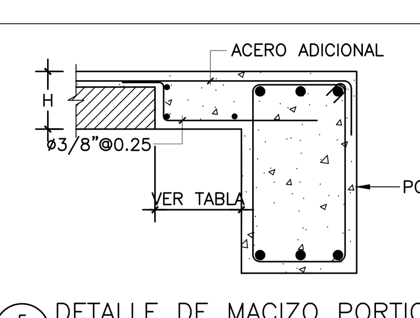


DETALLE DE MACIZO PORTICOS EXTERNOS
ESC. 1:20

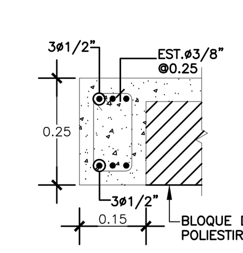


REFUERZO PLANO ALREDEDOR
DE HUECO EN LOSA ALIGERADA (R.P)
ESC. 1:10

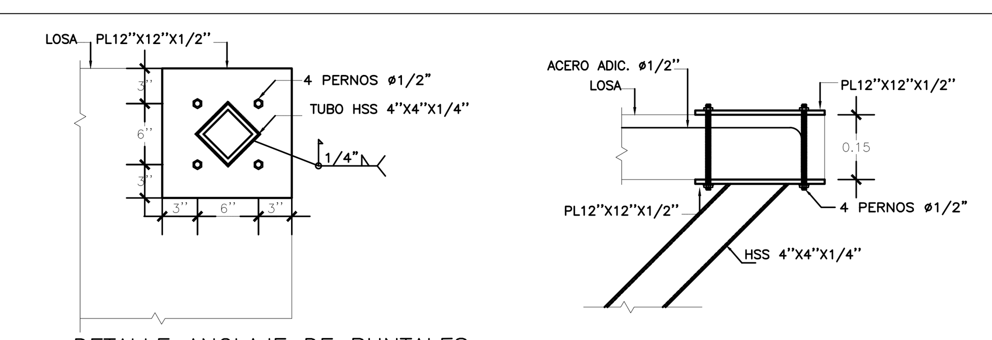


DETALLE ANCLAJE DE PUNTALES
A LOSA EN VUELO
ESC. 1:10

NOTAS LOSAS ALIGERADAS:

* EL ESPESOR GENERAL DE LOSAS ALIGERADAS H=0.20 (0.15+0.05) SALVO INDICACION CONTRARIA.
* EL ANCHO DE LOS NERVIOS ES 0.20 Mts ESPACIADOS CADA 0.60 Mts. MEDIDOS DE CENTRO A CENTRO.
* LOS ADICIONALES SOBRE LOS APOYOS QUE NO SE HAN INDICADO SERAN ø1/2"@.25
* LOS ADICIONALES EN LOS VUELOS QUE NO SE HAN INDICADO SERAN ø1/2"@.10

NOTAS LOSAS MACIZAS:

* EL ESPESOR GENERAL DE LAS LOSAS MACIZAS SERA H=0.15 Mt SALVO INDICACION CONTRARIA.

| ESFUERZOS DE MATERIALES | |
|---|---|
| CONCRETO FUNDACIONES | :f'c= 210 Kg/cm$^2$ |
| CONCRETO COLUMNAS VIGAS Y LOSAS | :f'c= 240 Kg/cm$^2$ |
| ACERO | :fy=4,200 Kg/cm$^2$ |
| SUELOS | :ft= 3.50Kg/cm$^2$ |

| LONGITUD MACIZO | ACERO |
|---|---|
| LM ⩽ 0.20 | 2 ø3/8" |
| LM ⩽ 0.40 | 3 ø3/8" |
| LM ⩽ 0.60 | 4 ø3/8" |

NOTA IMPORTANTE:

EL CONTRATISTA NO PODRÁ REPLANTEAR GEOMÉTRICAMENTE CON EL PLANO INDICATIVO ESTRUCTURAL AQUÍ DETALLADO. ES OBLIGATORIO TRABAJAR DIMENSIONAL Y GEOMÉTRICAMENTE CON LOS DOCUMENTOS DEL SET ARQUITECTÓNICO.
NO SOMOS RESPONSABLES DE LA VALIDEZ DE LOS DATOS SUMINISTRADOS POR EL ESTUDIO DE MECANICA DE SUELOS.

ING. HERIBERTO VÁSQUEZ
Diseño Sismoresistente
Evaluación y Levantamiento Estructural
Supervisión de Proyectos
Consultoría
• Maestría en Ingeniería de Estructuras, INTEC
• Maestría en Ingeniería Sísmica, UPCT–UASD
• Entrenamiento en Ingeniería Sísmica, BRI Japón
• Diseño Sísmico de Puentes, MOP Chile
• Entrenamiento en Instrumentación Sísmica, UBC Canadá
Av. Sarasota Esq. Jímenez Moya, Plaza Universitaria, Local 12-B, La Julia, Santo Domingo, D.N.
Tel. 809-794-6979 / Cel. 829-914-7877
Correos: hvsismoresistencia@gmail.com/heribertovasquez1@gmail.com

| DATA INFO.: | DOC. BASE: | BACKUP: |
|---|---|---|
| DATA PLOTTED: BLUE PARADISE | ESTACION: PC7 | DISC BBL PONS.: -- |
| ESTACION: oficina (PC7) | DRIVE: -- | FILE: -- |
| FECHA: DIC 2014 | FILE: -- | CAD FILE: -- |

# CENTRO PROFESIONAL PUNTA CANA

IMAGEN URBANA
PONS ARQUITECTOS
LEOPOLDO NAVARRO No. 5
SUITE 1A-1B Gazcue, Santo Domingo, Rep. Dom.
TEL.: (809)687-0758
FAX.: (809)476-7912
E-Mail: taller@pons.com.do
www.pons.com.do

SIMBOLOS EMPLEADOS

CENTRO PROFESIONAL PUNTA CANA
Calle Cayena esq. c/ Blvd. 1Ro de Noviembre
Punta Cana Resort & Club
La Altagracia, Rep. Dom.

EQUIPO DE TRABAJO:
DISE¤O ARQUITECTONICO
ARQ. DANIEL PONS
codia 12122
ENC. PROYECTO ARQ.
ESTRUCTURAL
ING. -HERIBERTO VASQUEZ-
codia -- 27432
EL£CTRICO
ING. --
codia --
HIDRO-SANITARIO
ING. --
codia --
AIRE ACONDICIONADO
XXX. XXXXXXXXXX
codia 00000
codia 000

PROPIETARIO:
FIDEICOMISO CENTRO PROFESIONAL PUNTA CANA

COORDINACIÓN:
Daniel Chajin

| REVISIONES: | |
|---|---|
| SE MODIFICA DIAMETRO Y SEPARACION DEL REFUERZO ADICIONAL EN APOYOS DE LOSAS. | R-18A |
| SE AGREGA REFUERZO ADICIONAL EN VUELO EN INTERSECCION EJES 1 Y D. | R-18B |

CONTENIDO:
PLANTA ESTRUCTURAL E4
Y DETALLES

MARZO 2017 - SDG.D.N.

ESCALA:

DIGITACIÓN:
AYLM

REVISIÓN:
R-18B

ID PÁGINA:
E09

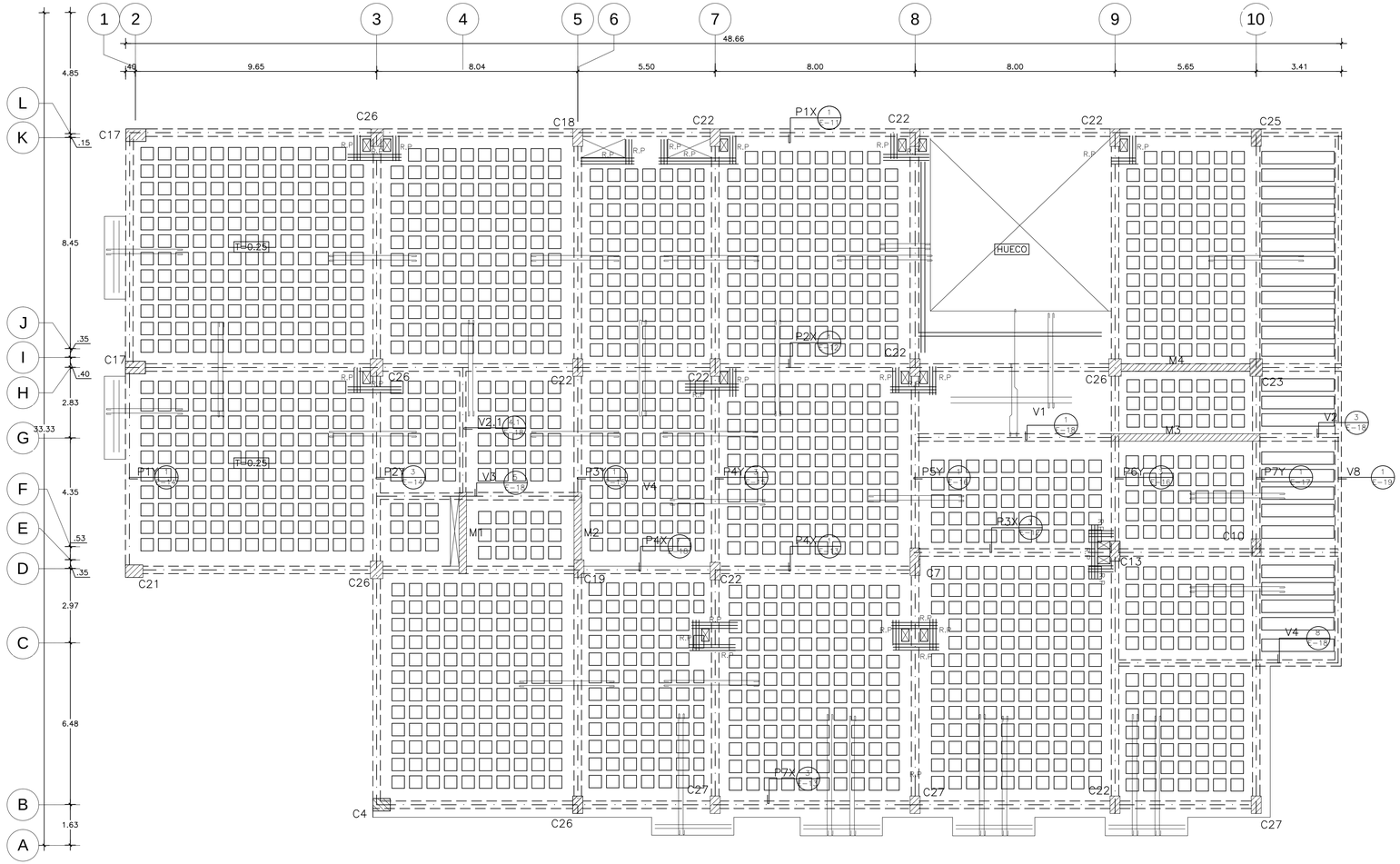


1 / E-10 PLANTA ESTRUCTURAL TECHO
ESC. 1:100

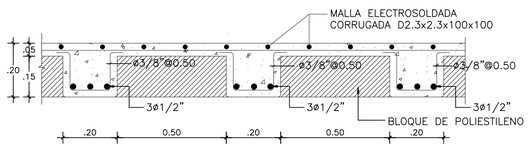


2 / E-10 DETALLE ARMADURA LOSA ALIGERADA (T=0.20)
ESC. 1:10

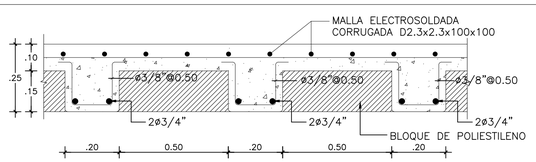


3 / E-10 DETALLE ARMADURA LOSA ALIGERADA (T=0.25)
ESC. 1:10

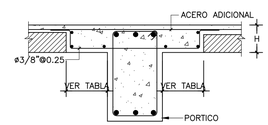


4 / E-10 DETALLE DE MACIZO PORTICOS INTERNOS
ESC. 1:20

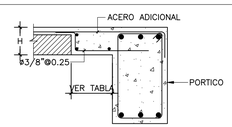


5 / E-10 DETALLE DE MACIZO PORTICOS EXTERNOS
ESC. 1:20

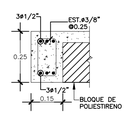


REFUERZO PLANO ALREDEDOR
6 / E-10 DE HUECO EN LOSA ALIGERADA (R.P)
ESC. 1:10

NOTAS LOSAS ALIGERADAS:

* EL ESPESOR GENERAL DE LOSAS ALIGERADAS H=0.20 (0.15+0.05) SALVO INDICACION CONTRARIA.
* EL ANCHO DE LOS NERVIOS ES 0.20 Mts ESPACIADOS CADA 0.60 Mts. MEDIDOS DE CENTRO A CENTRO.
* LOS ADICIONALES SOBRE LOS APOYOS QUE NO SE HAN INDICADO SERAN ø1/2"@.25
* LOS ADICIONALES EN LOS VUELOS QUE NO SE HAN INDICADO SERAN ø1/2"@.10

NOTAS LOSAS MACIZAS:

* EL ESPESOR GENERAL DE LAS LOSAS MACIZAS SERA H=0.15 Mt SALVO INDICACION CONTRARIA.

| ESFUERZOS DE MATERIALES | |
|---|---|
| CONCRETO FUNDACIONES | :f'c= 210 Kg/cm$^2$ |
| CONCRETO COLUMNAS VIGAS Y LOSAS | :f'c= 240 Kg/cm$^2$ |
| ACERO | :fy=4,200 Kg/cm$^2$ |
| SUELOS | :ft= 3.50Kg/cm$^2$ |

| LONGITUD MACIZO | ACERO |
|---|---|
| LM ≤ 0.20 | 2 ø3/8" |
| LM ≤ 0.40 | 3 ø3/8" |
| LM ≤ 0.60 | 4 ø3/8" |

NOTA IMPORTANTE:

EL CONTRATISTA NO PODRÁ REPLANTEAR GEOMÉTRICAMENTE CON EL PLANO INDICATIVO ESTRUCTURAL AQUÍ DETALLADO. ES OBLIGATORIO TRABAJAR DIMENSIONAL Y GEOMÉTRICAMENTE CON LOS DOCUMENTOS DEL SET ARQUITECTÓNICO.

NO SOMOS RESPONSABLES DE LA VALIDEZ DE LOS DATOS SUMINISTRADOS POR EL ESTUDIO DE MECANICA DE SUELOS.

ING. HERIBERTO VÁSQUEZ
Diseño Sismoresistente
Evaluación y Levantamiento Estructural
Supervisión de Proyectos
Consultoría
• Maestría en Ingeniería de Estructuras, INTEC
• Maestría en Ingeniería Sísmica, UPCT-CARDI
• Entrenamiento en Ingeniería Sísmica, BM Japón
• Entrenamiento en Diseño Sísmico, ICA
• Entrenamiento en Instrumentación Sísmica, UNC Canadá
Av. Sorzano Esq. Jimenez Moya, Plaza Ubiquitaria, Local 13-B, 2do. nivel, Santo Domingo, D.N.
Tel. 809-799-9979 / Cel. 829-914-7977
Correos: hvasquezmejia@gmail.com, herberto@vasquez@gmail.com

DATA INFO.:
DATA POSTED:
BLOB FILENAME:
EXTENSION:
ORIGINAL (PC?):
FECHA:
DC 2014:

DEV_BASE:
DEVICENAME:
PC?:
DRIVE:
FILE:
FECHA:
—

BACKER:
DEV_BRE DEVICE:
—
FILE:
1.20170.0
—

# CENTRO PROFESIONAL PUNTA CANA

Bitmap3545917651.jpg

IMAGEN URBANA
PONS ARQUITECTOS
LEOPOLDO NAVARRO No. 5
SUITE 1A-1B Gazcue, Santo Domingo,
Rep. Dom.
TEL.: (809)687-0758
FAX.: (809)476-7812
E-Mail: info@pons.com.do
www.pons.com.do

SIMBOLOS EMPLEADOS

## CENTRO PROFESIONAL PUNTA CANA

Calle Cayena esq. c/ Blvd. 18o de Noviembre
Punta Cana Resort & Club
La Altagracia, Rep. Dom.

EQUIPO DE TRABAJO:

DISE=O ARQUITECTONICO
ARQ. DANIEL PONS
codia 12122

ENC. PROYECTO ARQ.

ESTRUCTURAL
ING. -HERIBERTO VASQUEZ- 27432
codia --

ELECTRICO
ING. --
codia --

HIDRO-SANITARIO
ING. --
codia --

AIRE ACONDICIONADO
XXX. XXXXXXXXX
codia 00000

codia 000

PROPIETARIO:
FIDEICOMISO CENTRO PROFESIONAL PUNTA CANA

COORDINACIÓN:
Daniel Chajin

REVISIONES:

| | |
|---|---|
| SE MODIFICA DIAMETRO Y SEPARACION DEL REFUERZO ADICIONAL EN APOYOS DE LOSAS. | R-18A |
| SE AGREGA REFUERZO ADICIONAL EN VUELO EN INTERSECCION EJES 3 Y D. | R-18B |

CONTENIDO:
PLANTA ESTRUCTURAL TECHO Y DETALLES

JUNIO 2016 - SDG.D.N.

ESCALA:

DIGITACIÓN: AYLM

REVISIÓN: R-18B

ID PÁGINA: E10

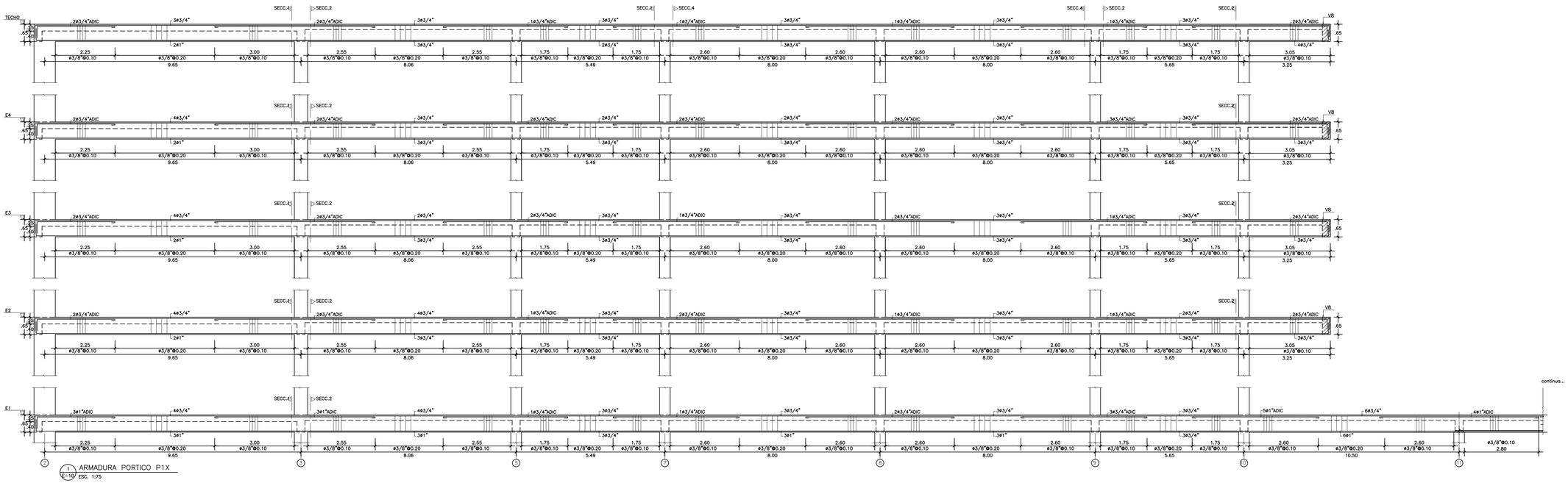


1 ARMADURA PORTICO P1X
E-10 ESC. 1:75

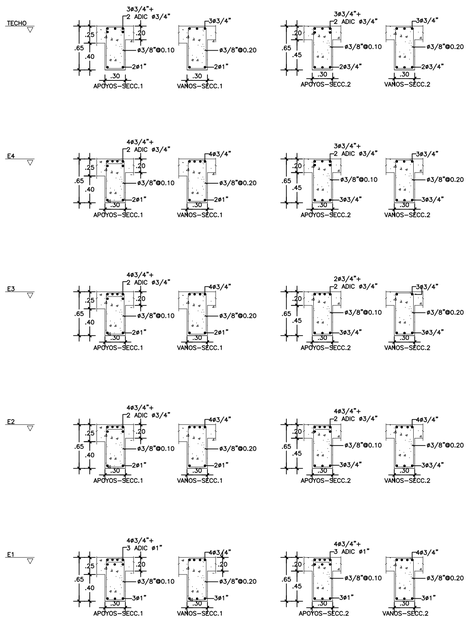


2 SECCIONES P1X
E-11 ESC. 1:40

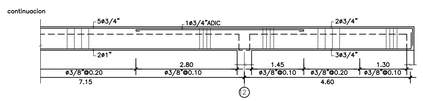


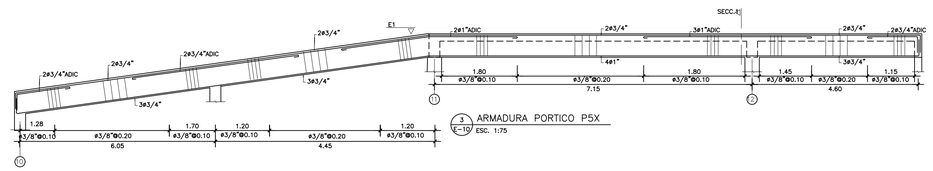


3 ARMADURA PORTICO P5X
E-10 ESC. 1:75

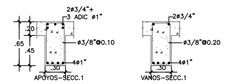


4 SECCIONES P5X
E-10 ESC. 1:40

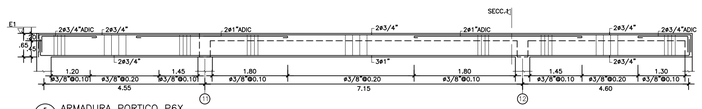


5 ARMADURA PORTICO P6X
E-11 ESC. 1:75

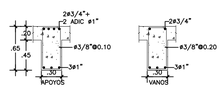


6 SECCIONES P6X
E-10 ESC. 1:40

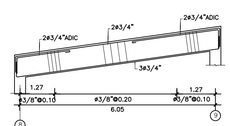

8 ARMADURA VIGA R1X
E-11 ESC. 1:75

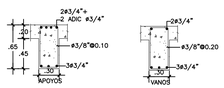


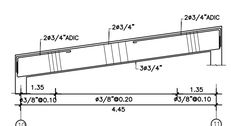

9 ARMADURA ARMADURA VIGA R2X
E-11 ESC. 1:75

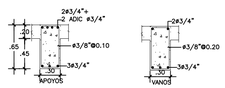


## ESFUERZOS DE MATERIALES

| | |
|---|---|
| CONCRETO FUNDACIONES | :f'c= 210 Kg/cm$^2$ |
| CONCRETO COLUMNAS VIGAS Y LOSAS | :f'c= 240 Kg/cm$^2$ |
| ACERO | :fy=4,200 Kg/cm$^2$ |
| SUELOS | :ft= 3.50Kg/cm$^2$ |


ING. HERIBERTO VÁSQUEZ
Diseño Sismoresistente
Evaluación y Levantamiento Estructural
Supervisión de Proyectos
Consultoría
- Maestría en Ingeniería de Estructuras, INTEC
- Maestría en Ingeniería Sísmica, UPC-BARCELONA
- Entrenamiento en Ingeniería Sísmica, BM Japón
- Ingeniero Civil, UNPHU, Graduado
- Entrenamiento en Instrumentación Sísmica, UBC Canadá
Av. Sarasota Esq. Jacques Nieve, Plaza Jacquelyn, Local 12-B, Bella Vista, Santo Domingo, R.D.
Tel. 809-541-3879 / Cel. 829-216-1977
Correos: heriberto@elsalvador@gmail.com/heriberto@yahoo.com


DATA INFO.:

| DISEÑO ESTRUCTURAL | DOC. BASE: | ESCALAS: |
|---|---|---|
| ELEV. PORTICOS | ESTACIONES: | ARQ. MIN. PLANO: |
| PLAN PARADAS | PCT: | 1:50 |
| ESTACIONES: | GRIDS: | ESC: |
| 1:40 (ARQ.PCT) | Pilas: | 1:100 PARQ. |
| FECHA: | ... | |
| DIC. 2014 | | |

# CENTRO PROFESIONAL PUNTA CANA

Bitmap3545917651.jpg


IMAGEN URBANA
PONS ARQUITECTOS
Calle Cayena esq. c/ Blvd. 18o de Noviembre No. 5
SOTO 18-19 Gazcue, Santo Domingo,
Rep. Dom.
TEL.: (809)687-0718
FAX.: (809)476-7912
E-Mail: info@pons.com.do
www.pons.com.do


SIMBOLOS EMPLEADOS

## CENTRO PROFESIONAL PUNTA CANA

Calle Cayena esq. c/ Blvd. 18o de Noviembre
Punta Cana Resort & Club
La Altagracia, Rep. Dom.

EQUIPO DE TRABAJO:

DISE=O ARQUITECTONICO
ARQ. DANIEL PONS
codia 12122

ENC. PROYECTO ARQ.

ESTRUCTURAL
ING. -HERIBERTO VASQUEZ-
codia – 27432

ELECTRICO
ING. –
codia –

HIDRO-SANITARIO
ING. –
codia –

AIRE ACONDICIONADO
XXX. XXXXXXXXX
codia 00000

codia 000

PROPIETARIO:
FIDEICOMISO CENTRO PROFESIONAL PUNTA CANA

COORDINACIÓN:
Daniel Chajin

REVISIONES:

CONTENIDO:
DETALLES DE PORTICOS I

JUNIO 2016 - SDG.D.N.

ESCALA:

DIGITACIÓN:
AYLM

REVISIÓN:
R-18B

ID PÁGINA:
E11

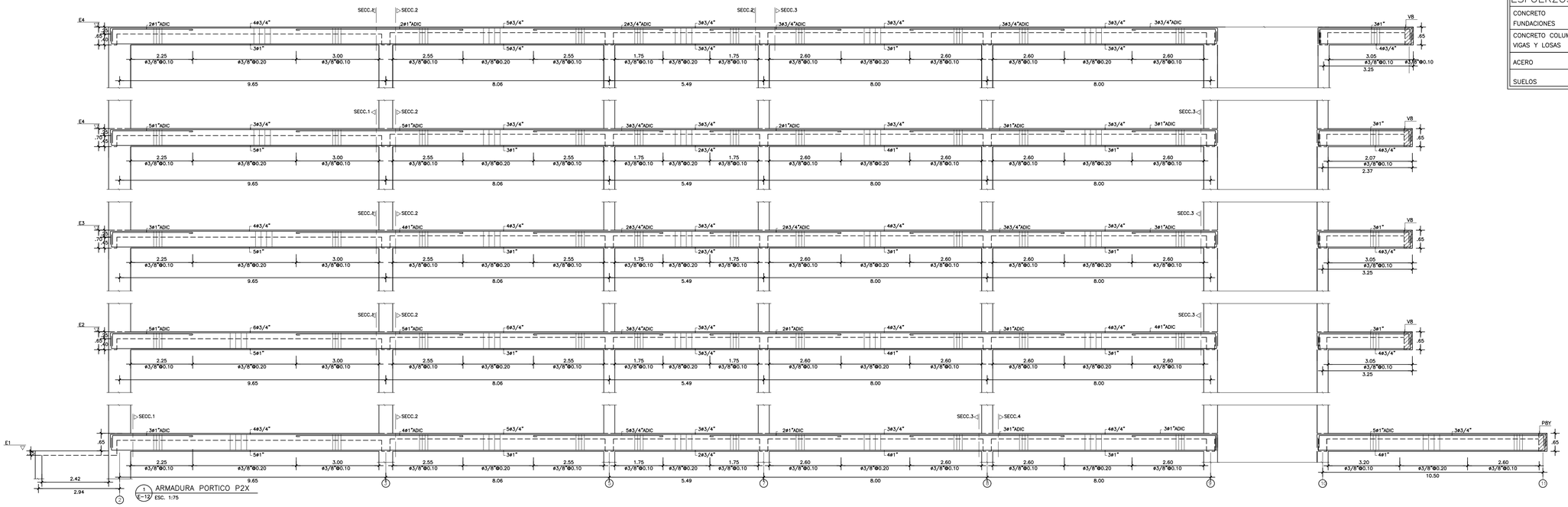


1 ARMADURA PORTICO P2X
E-12 ESC. 1:75

| ESFUERZOS DE MATERIALES | |
|---|---|
| CONCRETO FUNDACIONES | :f'c= 210 Kg/cm$^2$ |
| CONCRETO COLUMNAS VIGAS Y LOSAS | :f'c= 240 Kg/cm$^2$ |
| ACERO | :fy=4,200 Kg/cm$^2$ |
| SUELOS | :ft= 3.50Kg/cm$^2$ |

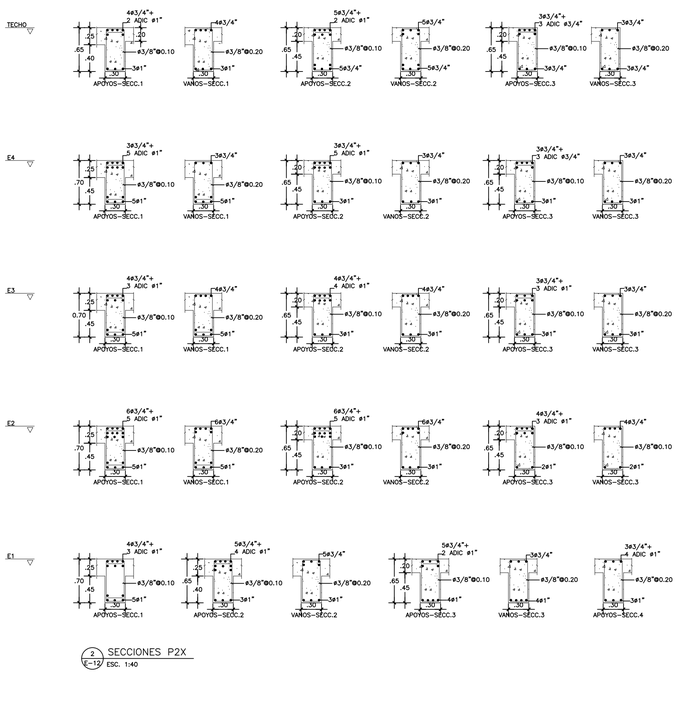


2 SECCIONES P2X
E-12 ESC. 1:40

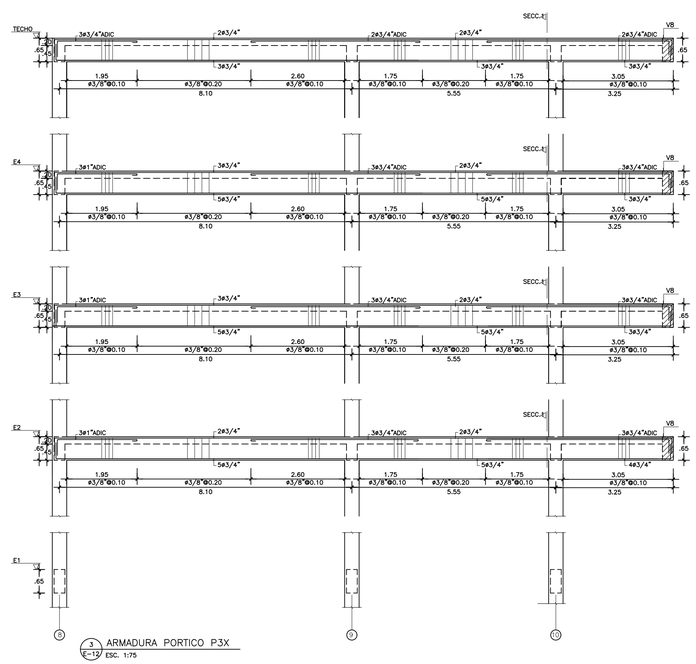


3 ARMADURA PORTICO P3X
E-12 ESC. 1:75

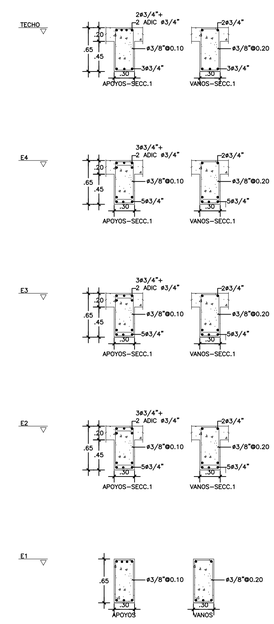


4 SECCIONES P3X
E-12 ESC. 1:40


ING. HERIBERTO VÁSQUEZ
Diseño Sismoresistente
Evaluación y Levantamiento Estructural
Supervisión de Proyectos
Consultoría
- Maestría en Ingeniería de Estructuras, INTEC
- Maestría en Ingeniería Sísmica, UNAM, México
- Especialidad en Ingeniería Estructural, UNAM, México
- Diseño Sísmico de Puentes, MCP Chile
- Estandarizado en Instrumentación Sísmica, UBC Canadá
Av. Sarasota Esq. Jacinto Maino, Plaza Intercultural, Local 12-B, Ensanche Naco, Santo Domingo, D.N.
Tel. 809-781-9879 / Cel. 829-312-7077
Correos: hvasquezestructuras@gmail.com/herberthvasquez@gmail.com


DATA INFO.:
DISEÑO ARQUITECTONICO:
DISEÑO PAISAJISTA:
DEFLECCIÓN:
ARCHIVO (PRCT):
FECHA:
DWG. DIBUJO:

DOC. BASE:
ESTACIÓN:
PCT:
GRADO:
Nº:
...

ESCALA:
DWG. BASE. PLANO:
...
DWG:
...
CARPETA:

# CENTRO PROFESIONAL PUNTA CANA

Bitmap3545917651.jpg


IMAGEN URBANA
PONS ARQUITECTOS
Calle Cayena esq. c/ Blvd. 18o de Noviembre No. 5
SUITE 1A-1B Gazcue, Santo Domingo,
Rep. Dom.
TEL.:(809)687-0758
FAX.:(809)476-7812
E.Mail:info@pons.com.do
www.pons.com.do


SIMBOLOS EMPLEADOS

## CENTRO PROFESIONAL PUNTA CANA

Calle Cayena esq. c/ Blvd. 18o de Noviembre
Punta Cana Resort & Club
La Altagracia, Rep. Dom.

EQUIPO DE TRABAJO:

DISE=O ARQUITECTONICO
ARQ. DANIEL PONS
codia 12122

ENC. PROYECTO ARQ.

ESTRUCTURAL
ING. -HERIBERTO VASQUEZ-
codia – 27432

ELECTRICO
ING. –
codia –

HIDRO-SANITARIO
ING. –
codia –

AIRE ACONDICIONADO
XXX. XXXXXXXXXX
codia 00000

codia 000

PROPIETARIO:
FIDEICOMISO CENTRO PROFESIONAL PUNTA CANA

COORDINACIÓN:
Daniel Chajn

REVISIONES:

CONTENIDO:
DETALLES DE PORTICOS II

JUNIO 2016–SDG.D.N.

ESCALA:

ID PÁGINA:
E12

DIGITACIÓN:
AYLM

REVISIÓN:
R-18B

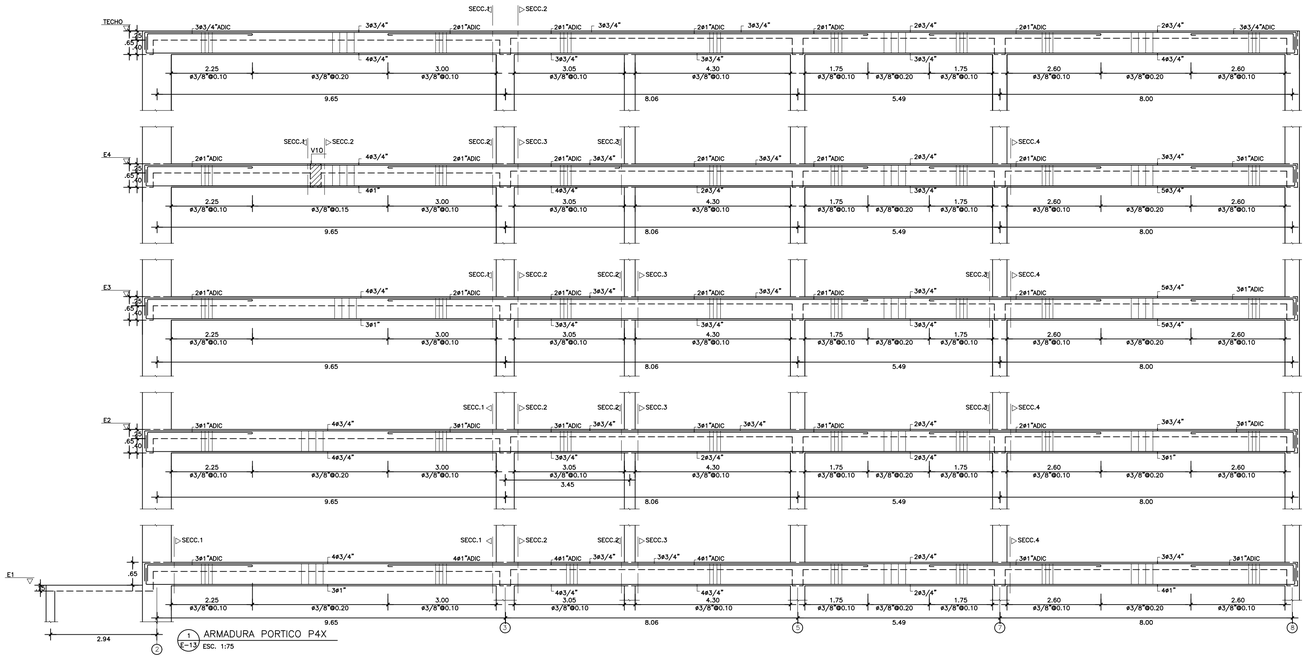


1 E-13 ARMADURA PORTICO P4X
ESC. 1:75

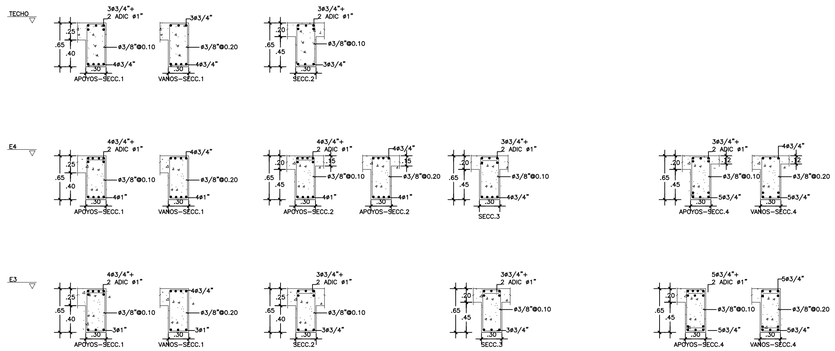


2 E-12 SECCIONES P4X
ESC. 1:40

## ESFUERZOS DE MATERIALES

| | |
|---|---|
| CONCRETO FUNDACIONES | :f'c= 210 Kg/cm$^2$ |
| CONCRETO COLUMNAS VIGAS Y LOSAS | :f'c= 240 Kg/cm$^2$ |
| ACERO | :fy=4,200 Kg/cm$^2$ |
| SUELOS | :ft= 3.50Kg/cm$^2$ |




4 E-13 SECCIONES P7X
ESC. 1:40

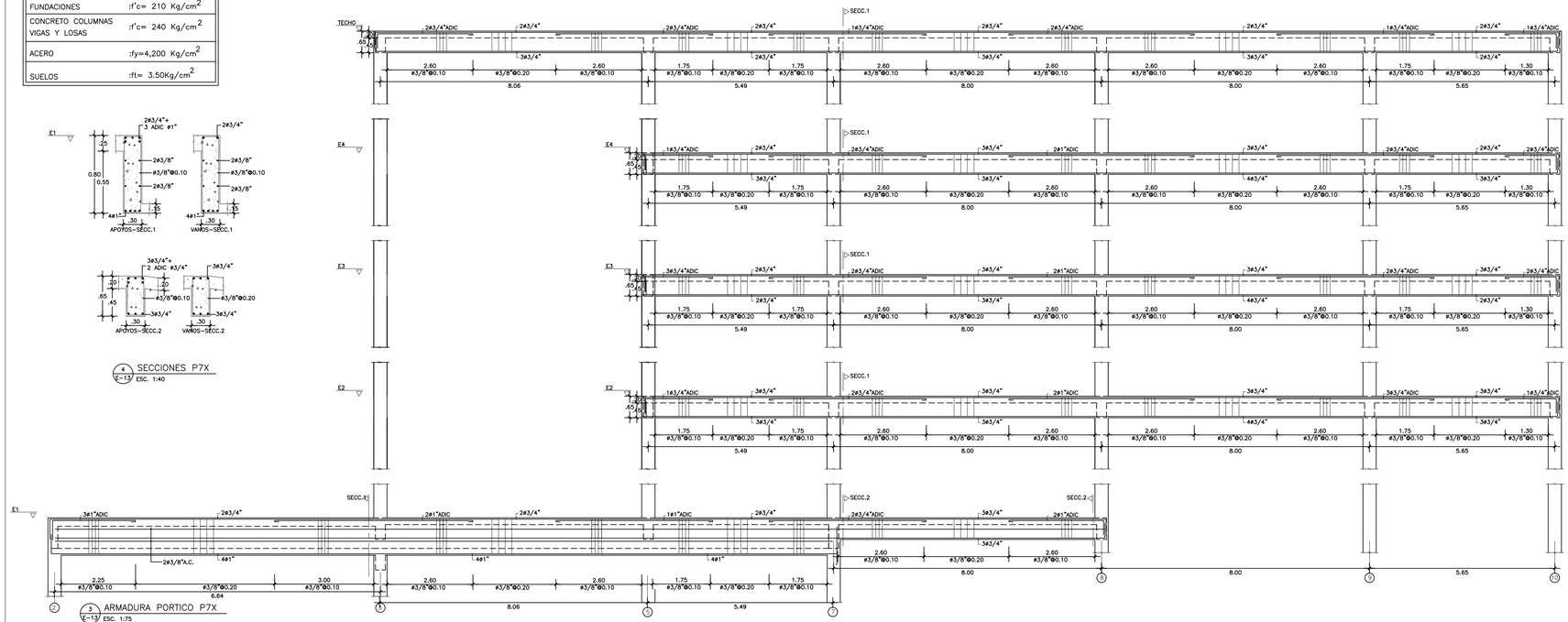


3 E-13 ARMADURA PORTICO P7X
ESC. 1:75

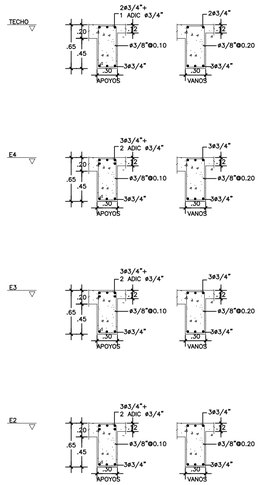


ING. HERIBERTO VÁSQUEZ
Diseño Sismoresistente
Evaluación y Levantamiento Estructural
Supervisión de Proyectos
Consultoría
• Maestría en Ingeniería de Estructuras, INTEC
• Maestría en Ingeniería Sísmica, UPC-UNESCO
• Entrenamiento en Ingeniería Sísmica, BRI Japón.
• Diplomado en Ingeniería Sísmica, INTEC
• Entrenamiento en Instrumentación Sísmica, UBC Canadá
Av. Sarasota Esq. Jacques Nivar, Plaza Ortopedista, Local 12-B, Bella Vista, Sto. Dgo. Rep. Dom.
Tel. 809-781-8279 / Cel. 829-216-7977
Correo: hvasquezestructural@gmail.com/herberto@vasquezpe@gmail.com

DATA INFO.:
DISEÑO ELECTRICO:
DISEÑO PLANAMIENTO:
DIFUSACION:
Arch.ccad (DCT):
FECHA:
DIC. 2016

DOC. BASE:
DIFUSACION:
DCT:
DRAWG:
Arch:
:

BASADO:
DIST. MRL PONS :
:
DIST:
:
CAD PMS

# CENTRO PROFESIONAL PUNTA CANA

Bitmap3545917651.jpg

IMAGEN URBANA
PONS ARQUITECTOS
Calle Cayena esq. c/ Blvd. 18o de Noviembre No. 5
SUITE 1A-B Gazcue, Santo Domingo,
Rep. Dom.
TEL: (809)687-0758
FAX.: (809)476-7812
E-Mail: info@pons.com.do
www.pons.com.do

SIMBOLOS EMPLEADOS

# CENTRO PROFESIONAL PUNTA CANA

Calle Cayena esq. c/ Blvd. 18o de Noviembre
Punta Cana Resort & Club
La Altagracia, Rep. Dom.

EQUIPO DE TRABAJO:

DISE:=O ARQUITECTONICO
ARQ. DANIEL PONS
codia 12122

ENC. PROYECTO ARQ.

ESTRUCTURAL
ING. -HERIBERTO VASQUEZ-
codia – 27432

ELECTRICO
ING. –
codia –

HIDRO-SANITARIO
ING. –
codia –

AIRE ACONDICIONADO
XXX. XXXXXXXXXX
codia 00000

codia 000

PROPIETARIO:
FIDEICOMISO CENTRO PROFESIONAL PUNTA CANA

COORDINACIÓN:
Daniel Chajin

REVISIONES:

CONTENIDO:
DETALLES DE PORTICOS III

JUNIO 2016 - SDG.D.N.

ESCALA:

DIGITACIÓN:
AYLM

REVISIÓN:
R-18B

ID PÁGINA:
E13

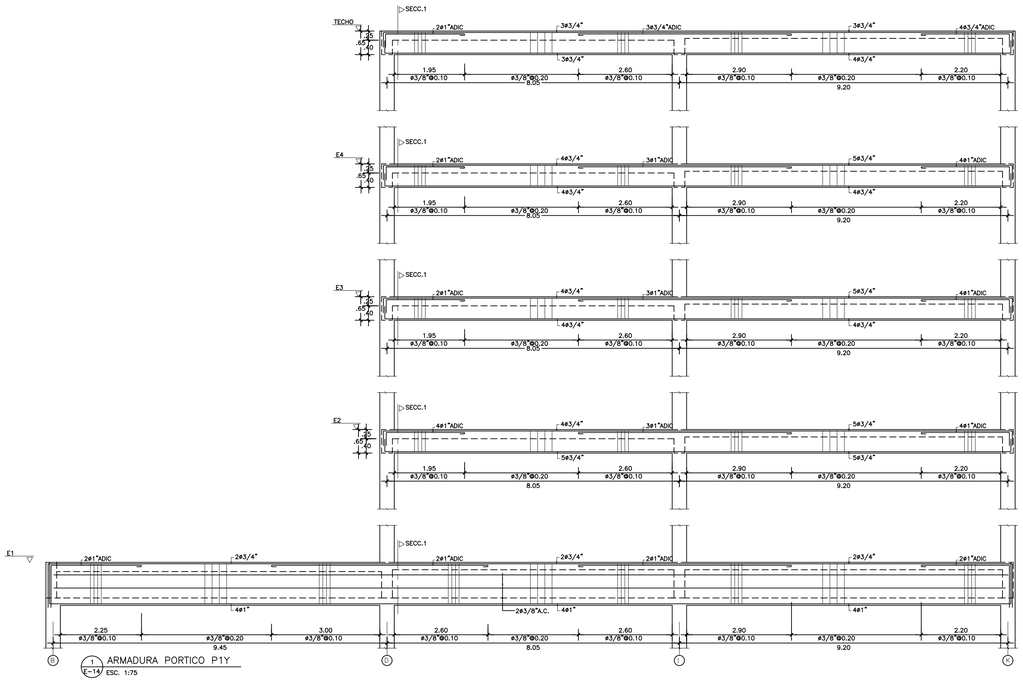


1 / E-14 ARMADURA PORTICO P1Y
ESC. 1:75

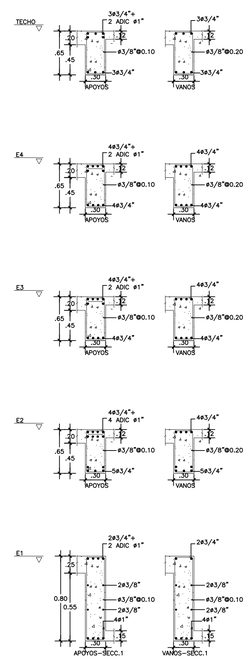


2 / E-14 SECCIONES P1Y
ESC. 1:40

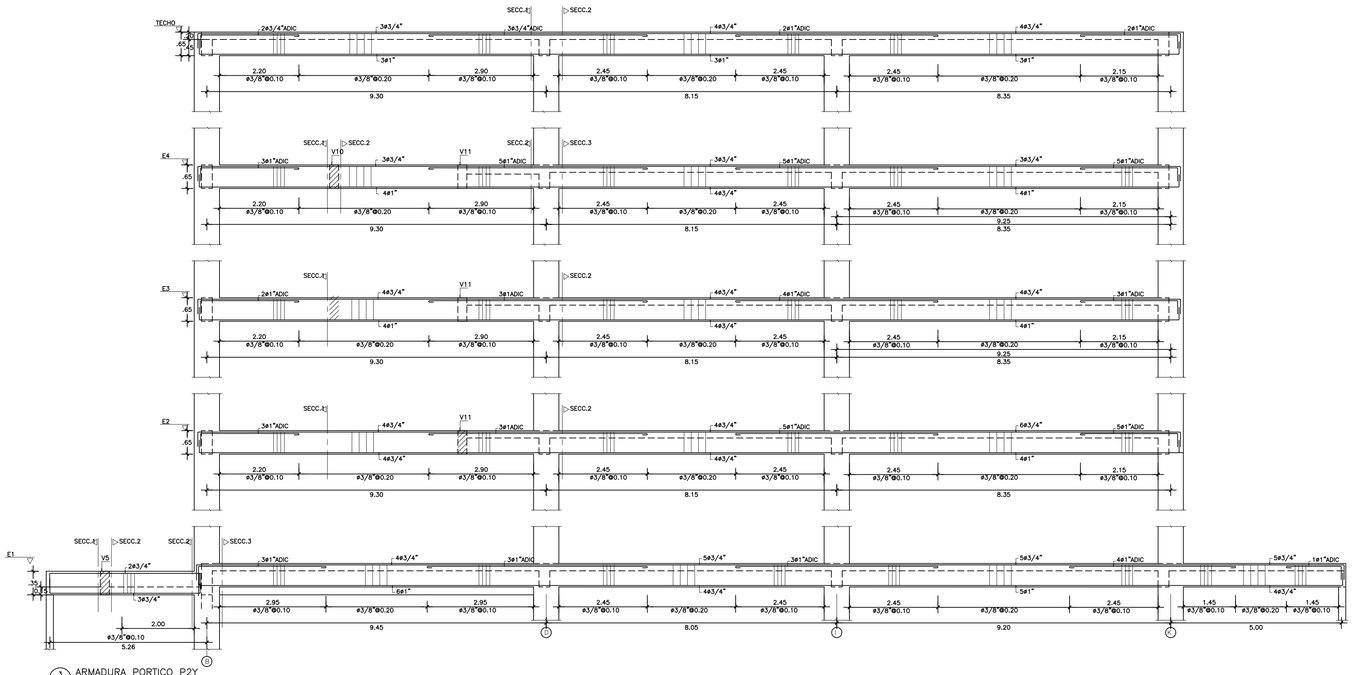


3 / E-14 ARMADURA PORTICO P2Y
ESC. 1:40

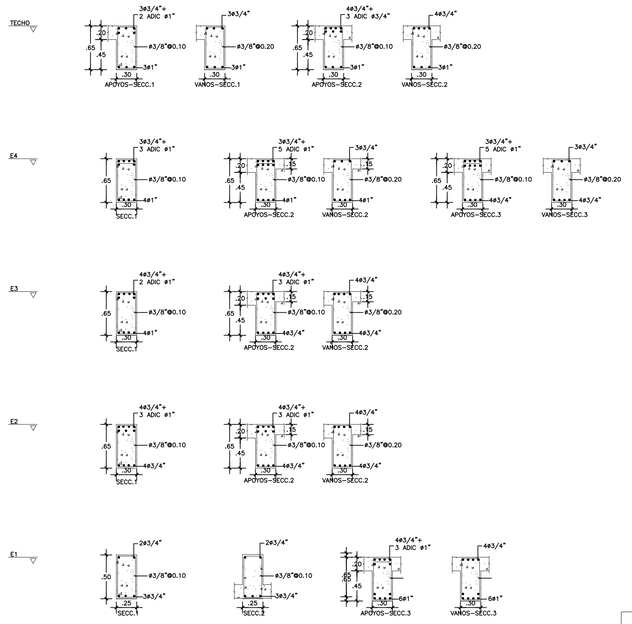


4 / E-14 SECCIONES P2Y
ESC. 1:40

## ESFUERZOS DE MATERIALES

| | |
|---|---|
| CONCRETO FUNDACIONES | :f'c= 210 Kg/cm$^2$ |
| CONCRETO COLUMNAS VIGAS Y LOSAS | :f'c= 240 Kg/cm$^2$ |
| ACERO | :fy=4,200 Kg/cm$^2$ |
| SUELOS | :ft= 3.50Kg/cm$^2$ |

DATA INFO.:
DESIGN PARTNERS:
BLUE PARADIGM
DEDICATION:
Adriana (BCT)
FECHA :
DIC 2014

DOC. NAME:
DEDICATION:
BCT
DRAWN:
---
DATE:
---

REVISED:
DRC MR. PONS :
---
DRC:
---
CAD PM:

# CENTRO PROFESIONAL PUNTA CANA

Bitmap3545917651.jpg

IMAGEN URBANA
PONS ARQUITECTOS
Calle Cayena esq. c/ Blvd. 18o de Noviembre
SOTE 1A-1B Gazcue, Santo Domingo,
Rep. Dom.
TEL.: (809)687-0724
FAX.: (809)476-7912
E-Mail: info@pons.com.do
www.pons.com.do

SIMBOLOS EMPLEADOS

# CENTRO PROFESIONAL PUNTA CANA

Calle Cayena esq. c/ Blvd. 18o de Noviembre
Punta Cana Resort & Club
La Altagracia, Rep. Dom.

EQUIPO DE TRABAJO:

DISE=O ARQUITECTONICO
ARQ. DANIEL PONS
codia 12122

ENC. PROYECTO ARQ.

ESTRUCTURAL
ING. -HERIBERTO VASQUEZ-
codia – 27432

ELECTRICO
ING. --
codia –

HIDRO-SANITARIO
ING. --
codia –

AIRE ACONDICIONADO
XXX. XXXXXXXXXX
codia 00000

codia 000

PROPIETARIO:
FIDEICOMISO CENTRO PROFESIONAL PUNTA CANA

COORDINACIÓN:
Daniel Chajin

REVISIONES:

CONTENIDO:

## DETALLES DE PORTICOS IV

JUNIO 2016 - SDG.D.N.

ESCALA:

DIGITACIÓN:
AYLM

REVISIÓN:
R-1BB

ID PÁGINA:
E14

ING. HERIBERTO VÁSQUEZ
Diseño Sismoresistente
Evaluación y Levantamiento Estructural
Supervisión de Proyectos
Consultoría
• Maestría en Ingeniería de Estructuras, INTEC
• Maestría en Ingeniería Sísmica, UNAM-SUCRE
• Entrenamiento en Ingeniería Sísmica, BRI Japón.
• Diplomado en Ingeniería Sísmica, INTEC
• Entrenamiento en Instrumentación Sísmica, UBC Canadá
Av. Sarasota Esq. Jacques Nieve, Plaza Ortopedista, Local 12-B, Bella Vista, Santo Domingo, R.D.
Tel. 809-781-8279 / Cel. 829-216-7977
Correos: hvasquezestructural@gmail.com/herbertovasquez@gmail.com

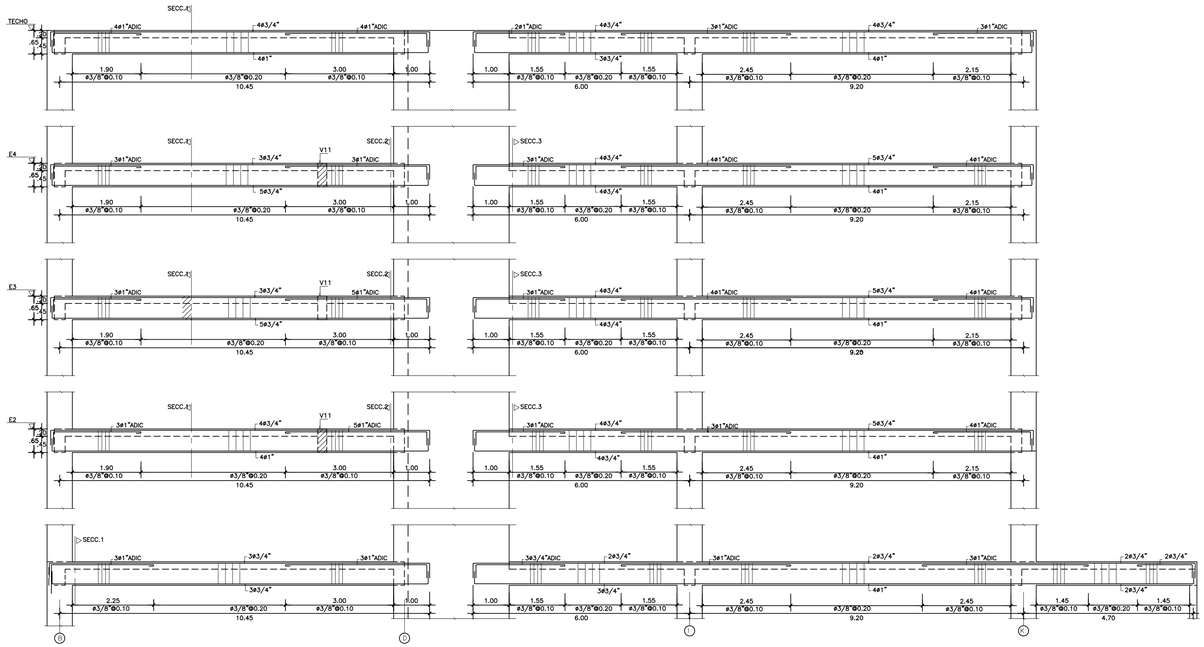


1 / E-15 ARMADURA PORTICO P3Y
ESC. 1:40

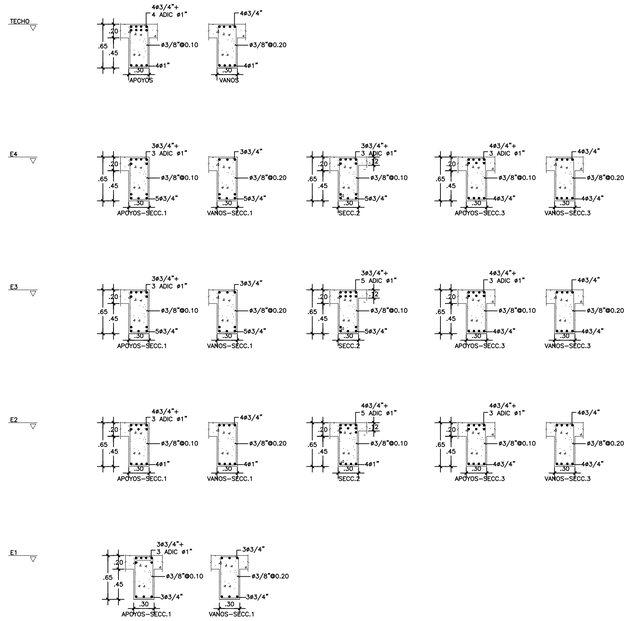


2 / E-15 SECCIONES P3Y
ESC. 1:40

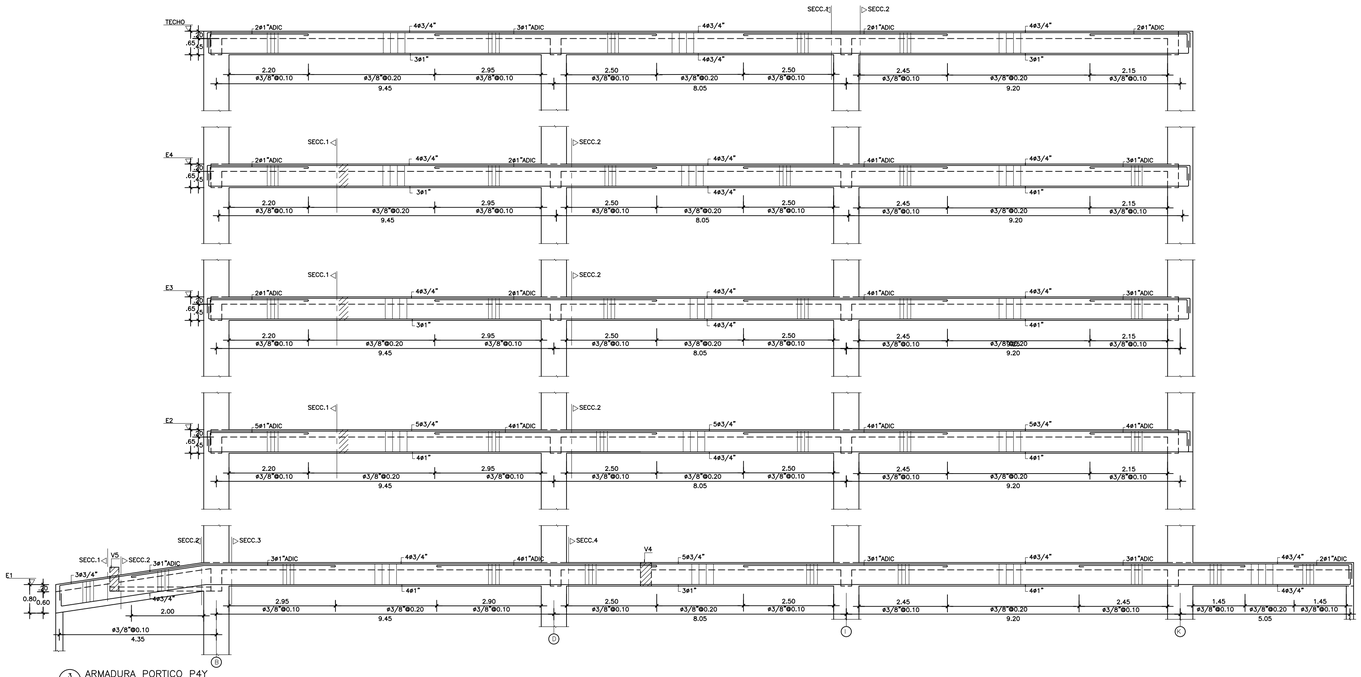


3 / E-15 ARMADURA PORTICO P4Y
ESC. 1:40

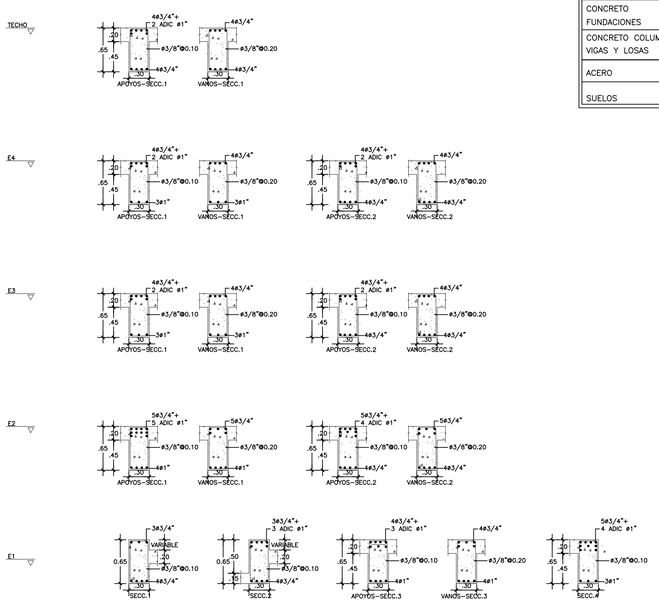


4 / E-15 SECCIONES P4Y
ESC. 1:40

| ESFUERZOS DE MATERIALES | |
|---|---|
| CONCRETO FUNDACIONES | :f'c= 210 Kg/cm$^2$ |
| CONCRETO COLUMNAS VIGAS Y LOSAS | :f'c= 240 Kg/cm$^2$ |
| ACERO | :fy=4,200 Kg/cm$^2$ |
| SUELOS | :ft= 3.50Kg/cm$^2$ |


ING. HERIBERTO VÁSQUEZ
Diseño Sismoresistente
Evaluación y Levantamiento Estructural
Supervisión de Proyectos
Consultoría
- Maestría en Ingeniería de Estructuras, INTEC
- Maestría en Ingeniería Sísmica, UPC-UNESCO
- Entrenamiento en Ingeniería Sísmica, BM Japón.
- Entrenamiento en Ingeniería Sísmica, UNAM
- Entrenamiento en Instrumentación Sísmica, UBC Canadá
Av. Sarasota Esq. Jacques Nivar, Plaza Infocentro, Local 12-B, Santo Domingo, R.D.
Tel. 809-781-8479 / Cel. 829-216-7077
Correo: hvasquezestructural@gmail.com/herbertovasquez@gmail.com


DATA INFO.:

| DISEÑO ELECTRICO: | DOC. BASE: | BALANCE: |
|---|---|---|
| DISEÑO PLANOS: | DESCACION: | DOC. BASE, PLANO: |
| BLOC PARAGRAFO: | ACT: | |
| DESCACION: | DIBUJ.: | FAC: |
| ARCHIVO (PICT): | | |
| | PAG.: | CAPITAL |
| FECHA: | ... | |
| DIC. 2014 | | |

# CENTRO PROFESIONAL PUNTA CANA

Bitmap3545917651.jpg


IMAGEN URBANA
PONS ARQUITECTOS
Calle Cayena esq. c/ Blvd. 18o de Noviembre No. 5.
SOTE 18-19 Gazcue, Santo Domingo,
Rep. Dom.
TEL.: (809)687-0724
FAX.: (809)476-7912
E-Mail: info@pons.com.do
www.pons.com.do


SIMBOLOS EMPLEADOS

## CENTRO PROFESIONAL PUNTA CANA

Calle Cayena esq. c/ Blvd. 18o de Noviembre
Punta Cana Resort & Club
La Altagracia, Rep. Dom.

EQUIPO DE TRABAJO:

DISE:=O ARQUITECTONICO
ARQ. DANIEL PONS
codia 12122

ENC. PROYECTO ARQ.

ESTRUCTURAL
ING. -HERIBERTO VASQUEZ-
codia – 27432

ELECTRICO
ING. --
codia –

HIDRO-SANITARIO
ING. --
codia –

AIRE ACONDICIONADO
XXX. XXXXXXXXXX
codia 00000

codia 000

PROPIETARIO:
FIDEICOMISO CENTRO PROFESIONAL PUNTA CANA

COORDINACIÓN:
Daniel Chajin

REVISIONES:

CONTENIDO:
DETALLES DE PORTICOS V

JUNIO 2016 - SDG.D.N.

ESCALA:

DIGITACIÓN:
AYLM

REVISIÓN:
R-1BB

ID PÁGINA:
E15

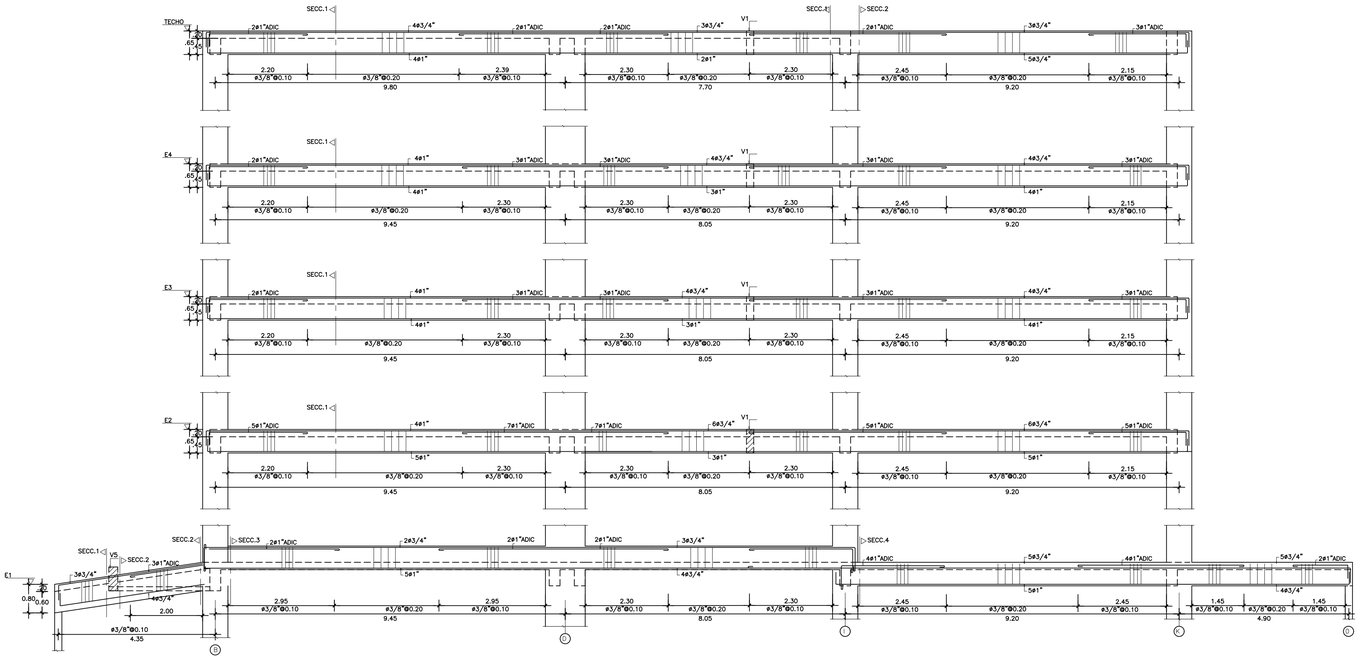


1 ARMADURA PORTICO P5Y
E-16 ESC. 1:40

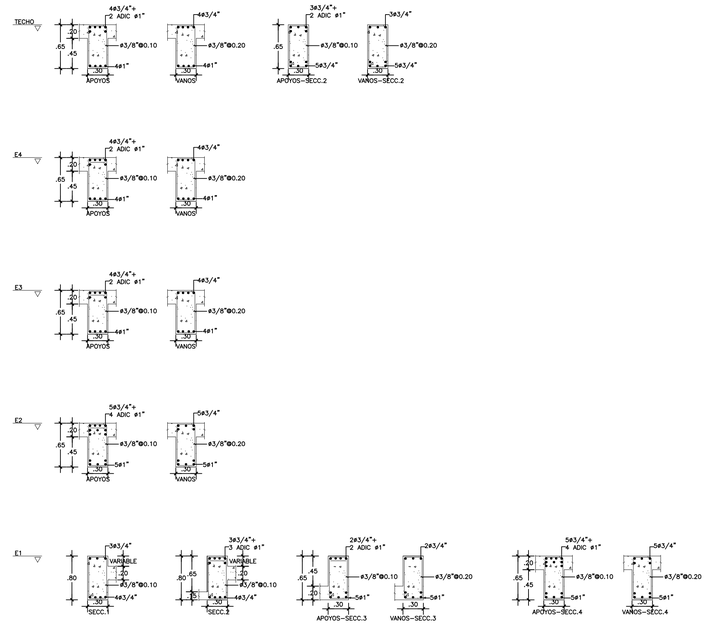


2 SECCIONES P5Y
E-16 ESC. 1:40

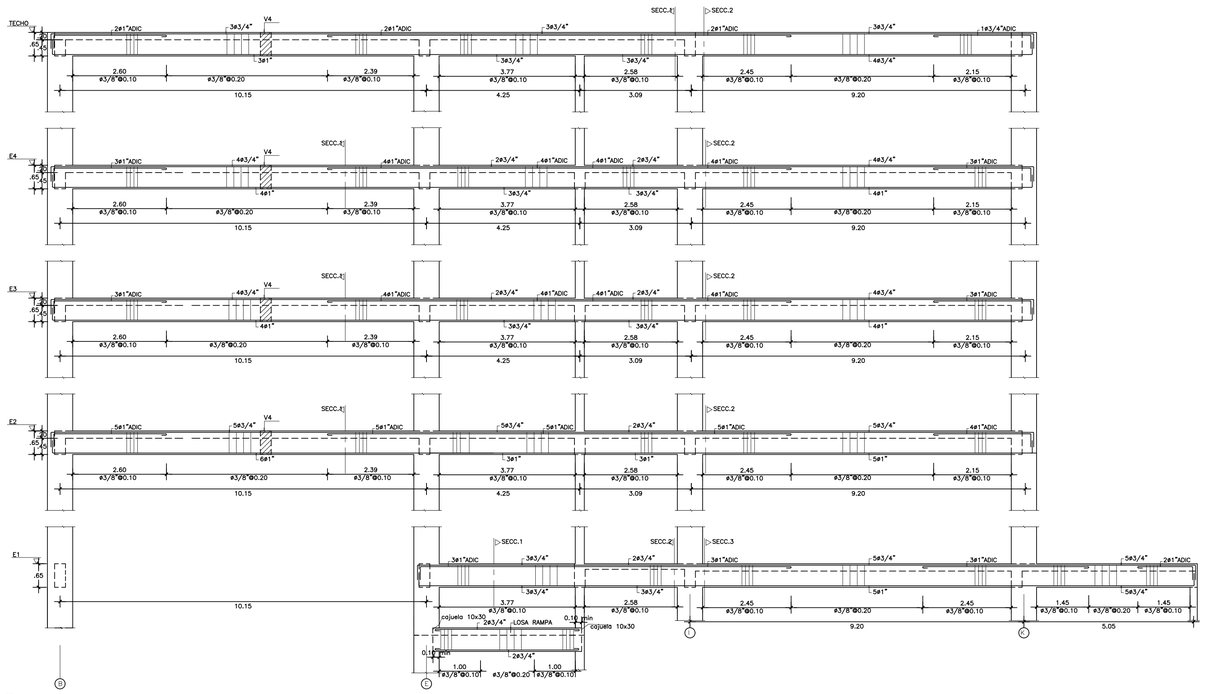


3 ARMADURA PORTICO P6Y
E-16 ESC. 1:40

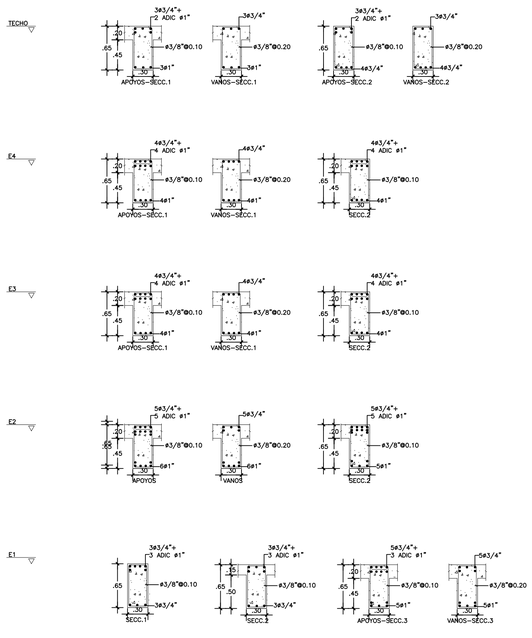


4 SECCIONES P5Y
E-16 ESC. 1:40

## ESFUERZOS DE MATERIALES

| | |
|---|---|
| CONCRETO FUNDACIONES | :f'c= 210 Kg/cm$^2$ |
| CONCRETO COLUMNAS VIGAS Y LOSAS | :f'c= 240 Kg/cm$^2$ |
| ACERO | :fy=4,200 Kg/cm$^2$ |
| SUELOS | :ft= 3.50Kg/cm$^2$ |


ING. HERIBERTO VÁSQUEZ
Diseño Sismoresistente
Evaluación y Levantamiento Estructural
Supervisión de Proyectos
Consultoría
- Maestría en Ingeniería de Estructuras, INTEC
- Maestría en Ingeniería Sísmica, UNAM-DGAPA
- Diplomado en Ingeniería Sísmica, UNAM-DGAPA
- Estudiante de Ingeniería Civil, UNAM
- Estudiantado en Instrumentación Sísmica, UNAM-CenaPA
Av. Sarasota Esq. Jacques Nicole, Plaza Jacquelyn, Local 12-B, Bella Vista, Rep. Dom.
Tel. 809-781-8879 / Cel. 829-216-7877
Correos: hvasquezestructuras@gmail.com/herberto@hvasquezestructuras.com


DATA INFO.:

| DISEÑO ELECTRICO: | DOC. BASE: | BASE(S): |
|---|---|---|
| DISEÑO PLANOS: | ESTACION: | DWG BASE, PGNO.: |
| BLOC PARAGONE | ACT: | |
| ESTACION: | GRUPO: | DWG: |
| AREA(s) (M.C.): | | |
| FECHA: | PAG: | CARTAS: |
| DIC. 2014 | ... | |

# CENTRO PROFESIONAL PUNTA CANA

Bitmap3545917651.jpg


IMAGEN URBANA
PONS ARQUITECTOS
Calle Cayena esq. c/ Blvd. 18o de Noviembre No. 5
SUITE 18-B Gazcue, Santo Domingo,
Rep. Dom.
TEL.: (809)687-0724
FAX.: (809)476-7912
E-Mail: info@pons.com.do
www.pons.com.do


SIMBOLOS EMPLEADOS

## CENTRO PROFESIONAL PUNTA CANA

Calle Cayena esq. c/ Blvd. 18o de Noviembre
Punta Cana Resort & Club
La Altagracia, Rep. Dom.

EQUIPO DE TRABAJO:

DISE=O ARQUITECTONICO
ARQ. DANIEL PONS
codia 12122

ENC. PROYECTO ARQ.

ESTRUCTURAL
ING. -HERIBERTO VASQUEZ-
codia – 27432

ELECTRICO
ING. --
codia –

HIDRO-SANITARIO
ING. --
codia –

AIRE ACONDICIONADO
XXX. XXXXXXXXXX
codia 00000

codia 000

PROPIETARIO:
FIDEICOMISO CENTRO PROFESIONAL PUNTA CANA

COORDINACIÓN:
Daniel Chajin

REVISIONES:

| | |
|---|---|
| SE ELIMINA UN VANO Y SE MODIFICA REFUERZO Y APOYOS DE VIGA EN EL NIVEL DEL SOTANO DEL PORTICO VI. | R-18A |

CONTENIDO:

DETALLES DE PORTICOS VI

JUNIO 2016 - SDG.D.N.

ESCALA:

DIGITACIÓN: AYLM

REVISIÓN: R-18B

ID PÁGINA: E16

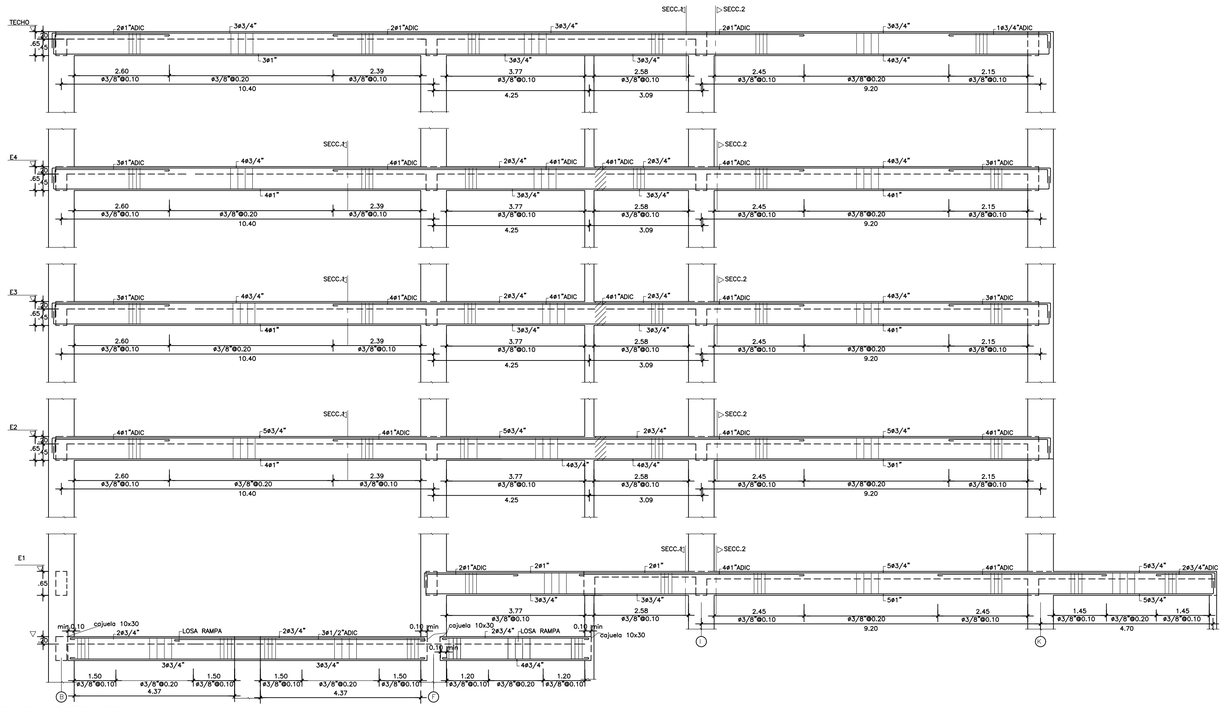


1 / E-17 ARMADURA PORTICO P7Y
ESC. 1:40

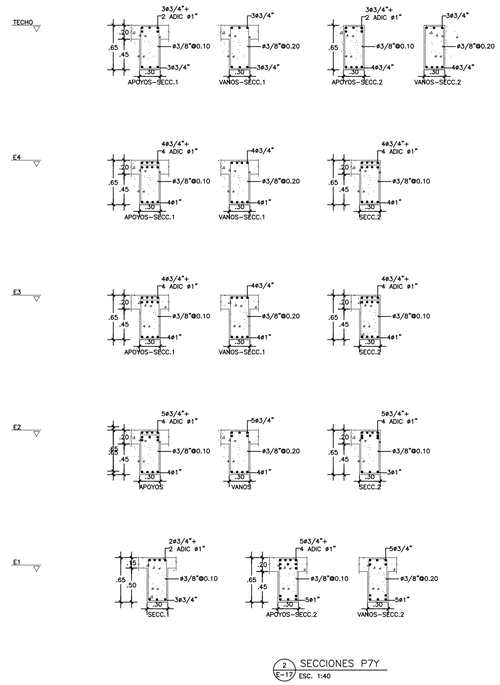


2 / E-17 SECCIONES P7Y
ESC. 1:40

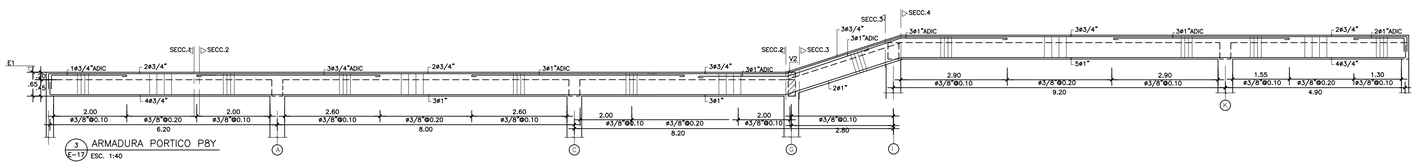


3 / E-17 ARMADURA PORTICO P8Y
ESC. 1:40

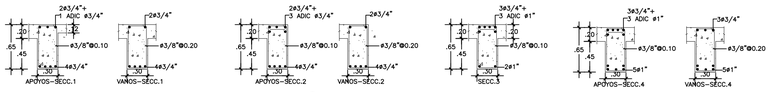


4 / E-17 SECCIONES P8Y
ESC. 1:40

| ESFUERZOS DE MATERIALES | |
|---|---|
| CONCRETO FUNDACIONES | :f'c= 210 Kg/cm$^2$ |
| CONCRETO COLUMNAS VIGAS Y LOSAS | :f'c= 240 Kg/cm$^2$ |
| ACERO | :fy=4,200 Kg/cm$^2$ |
| SUELOS | :ft= 3.50Kg/cm$^2$ |

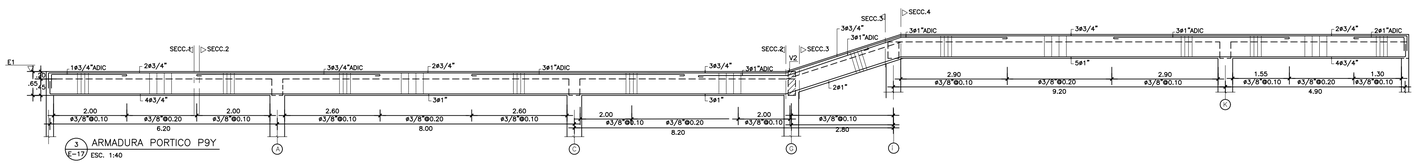


3 / E-17 ARMADURA PORTICO P9Y
ESC. 1:40

6 / E-17 SECCIONES P9Y
ESC. 1:40

ING. HERIBERTO VÁSQUEZ
Diseño Sismoresistente
Evaluación y Levantamiento Estructural
Supervisión de Proyectos
Consultoría
- Maestría en Ingeniería de Estructuras, INTEC
- Especialidad en Ingeniería Sísmica, INTEC
- Especialidad en Ingeniería Sísmica, ISA-Lima, Perú
- Diseño Sismico de Puentes, UCP Chile
- Entrenamiento en Instrumentación Sísmica, UBC Canadá
Av. Sarasota Esq. Jacques Nous, Plaza Independiencia, Local 13-B, Santo Domingo, R.D.
Tel. 809-781-9879 / Cel. 829-414-7977
Correos: hvasquezestructuras@gmail.com/heriberto@gmail.com

DATA INFO.:
DATA FILEDIR: BLOCK PARADIM
DIMACION: AR-ina (PCT)
FECHA: DIC 2014

DEVC_NAME: DEVICENAME: PCT DRIVE: FILE: PAGE:

BACKER: DEV_BRI_NOM.: FILE: 1.00 PAG: 1

# CENTRO PROFESIONAL PUNTA CANA

Bitmap3545917651.jpg

IMAGEN URBANA
PONS ARQUITECTOS
LEOPOLDO NAVARRO No. 5
SUITE 1A-1B Gazcue, Santo Domingo, Rep. Dom.
TEL.: (809)687-0758
FAX.: (809)476-7612
E-Mail: sales@pons.com.do
www.pons.com.do

SIMBOLOS EMPLEADOS

## CENTRO PROFESIONAL PUNTA CANA

Calle Cayena esq. c/ Blvd. 18o de Noviembre
Punta Cana Resort & Club
La Altagracia, Rep. Dom.

EQUIPO DE TRABAJO:

DISEÑO ARQUITECTONICO
ARQ. DANIEL PONS
codia 12122

ENC. PROYECTO ARQ.

ESTRUCTURAL
ING. -HERIBERTO VASQUEZ-
codia -- 27432

ELECTRICO
ING. --
codia --

HIDRO-SANITARIO
ING. --
codia --

AIRE ACONDICIONADO
XXX. XXXXXXXXXX
codia 00000

codia 000

PROPIETARIO:
FIDEICOMISO CENTRO PROFESIONAL PUNTA CANA

COORDINACIÓN:
Daniel Chajin

REVISIONES:

| | |
|---|---|
| SE MODIFICA REFUERZO Y APOYOS DE VIGAS EN EL NIVEL DEL SÓTANO DEL PORTICO 7Y. | R-18A |
| SE AGREGA REFUERZO ADICIONAL EN VUELO EN INTERSECCION EJES 1 Y D. | R-18B |

CONTENIDO:

DETALLES DE PORTICOS VII

JUNIO 2016 - SDG.D.N.

ESCALA:

DIGITACIÓN: AYLM

REVISIÓN: R-18B

ID PÁGINA: E17

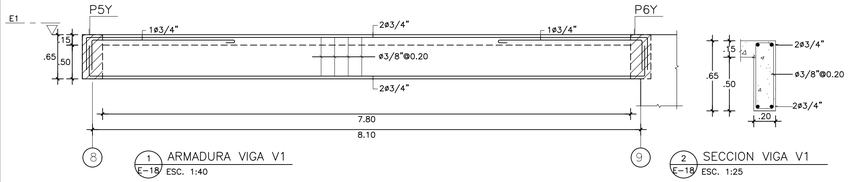


1 E-18 ARMADURA VIGA V1
ESC. 1:40




2 E-18 SECCION VIGA V1
ESC. 1:25

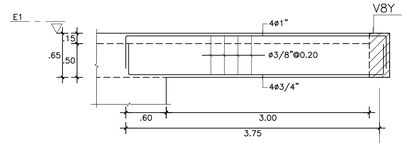


3 E-18 ARMADURA VIGA V2
ESC. 1:40

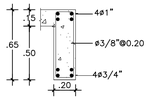


4 E-18 SECCION VIGA V2
ESC. 1:25

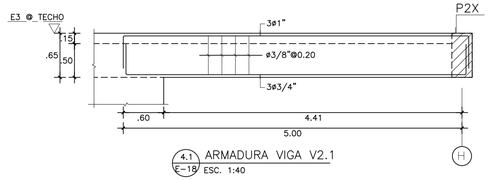


4.1 E-18 ARMADURA VIGA V2.1
ESC. 1:40

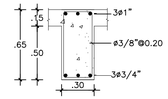


4.2 E-18 SECCION VIGA V2.1
ESC. 1:25

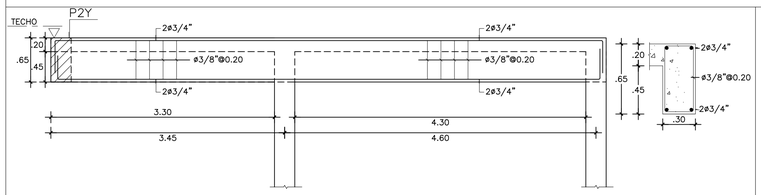





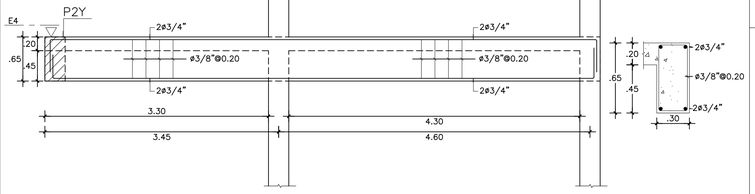





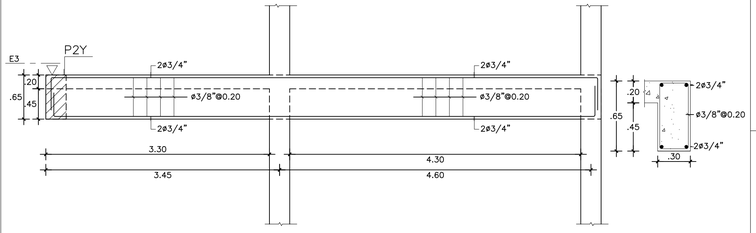





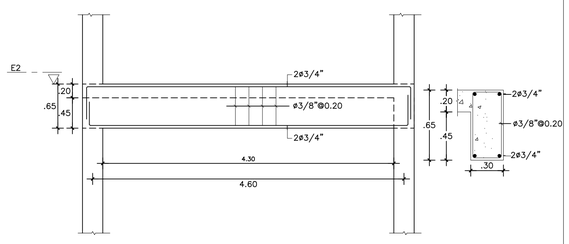





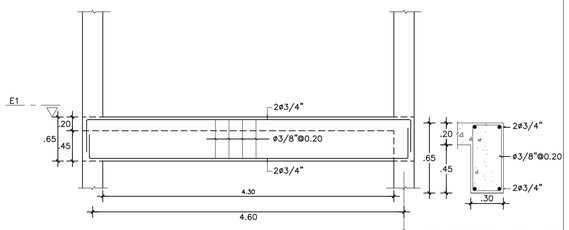





5 E-18 ARMADURA VIGA V3
ESC. 1:40

5 6 E-18 SECCION VIGA V3
ESC. 1:25

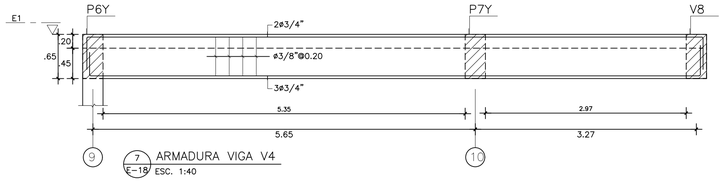


7 E-18 ARMADURA VIGA V4
ESC. 1:40

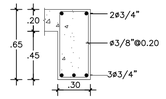


8 E-18 SECCION VIGA V4
ESC. 1:25

| ESFUERZOS DE MATERIALES | |
|---|---|
| CONCRETO FUNDACIONES | :f'c= 210 Kg/cm$^2$ |
| CONCRETO COLUMNAS VIGAS Y LOSAS | :f'c= 240 Kg/cm$^2$ |
| ACERO | :fy=4,200 Kg/cm$^2$ |
| SUELOS | :ft= 3.50Kg/cm$^2$ |

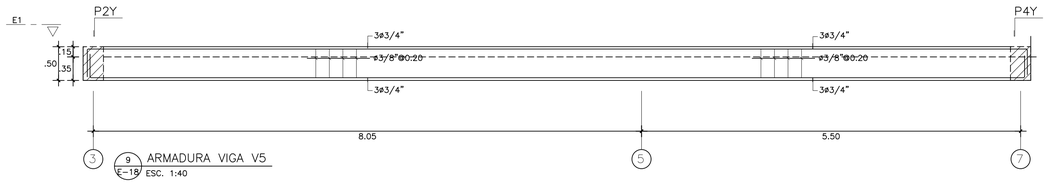


9 E-18 ARMADURA VIGA V5
ESC. 1:40

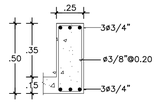


10 E-18 SECCION VIGA V5
ESC. 1:25

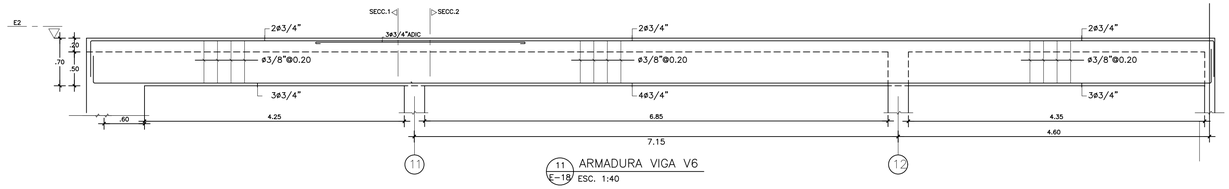


11 E-18 ARMADURA VIGA V6
ESC. 1:40

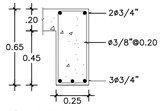


12 E-18 SECCION 1 VIGA V6
ESC. 1:25

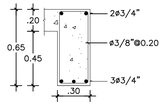


12 E-18 SECCION 2 VIGA V6
ESC. 1:25


ING. HERIBERTO VÁSQUEZ
Diseño Sismoresistente
Evaluación y Levantamiento Estructural
Supervisión de Proyectos
Consultoría
- Maestría en Ingeniería de Estructuras, UNTRI
- Maestría en Ingeniería Sísmica, UPC-CANDO
- Entrenamiento en Ingeniería Sísmica, BRI Japón
- Diplomado en Gerencia, INTEC
- Entrenamiento en Instrumentación Sísmica, UBC Canadá
Av. Sarasota Esq. Jacinto Mota, Plaza Jacagüeira, Local 12-B, Bella Vista, Santo Domingo, R.D.
Tel. 809-540-8275 / Cel 829-216-7977
Correo: heriberto@hvasquez.com / herbertovasquezd@gmail.com


DATA INFO.:

| DISEÑO ESTRUCT. | DOC. BASE: | ESCALES: |
|---|---|---|
| DIBUJO PARAGONE | ARQ.: | ARC. MIN. PONS: |
| DEFLECCIÓN: | ESTRUCTURA: | ARC: |
| ARCHIVO (DWG): | MEP.: | STRC: |
| FECHA: | OBRAS: | A.AIR PRES: |
| DWG. DESIG: | Fecha: | |
| | ... | |

# CENTRO PROFESIONAL PUNTA CANA

Bitmap3545917651.jpg


IMAGEN URBANA
PONS ARQUITECTOS
Calle Cayena esq. c/ Blvd. 18o de Noviembre
SOTE 1A-1B Gazcue, Santo Domingo,
Rep. Dom.
TEL: (809)687-0724
FAX: (809)476-7912
E-Mail: info@pons.com.do
www.pons.com.do


SIMBOLOS EMPLEADOS

CENTRO PROFESIONAL PUNTA CANA
Calle Cayena esq. c/ Blvd. 18o de Noviembre
Punta Cana Resort & Club
La Altagracia, Rep. Dom.

EQUIPO DE TRABAJO:

DISE=O ARQUITECTONICO
ARQ. DANIEL PONS
codia 12122

ENC. PROYECTO ARQ.

ESTRUCTURAL
ING. -HERIBERTO VASQUEZ-
codia – 27432

ELECTRICO
ING. –
codia –

HIDRO-SANITARIO
ING. –
codia –

AIRE ACONDICIONADO
XXX. XXXXXXXXXX
codia 00000

codia 000

PROPIETARIO:
FIDEICOMISO CENTRO PROFESIONAL PUNTA CANA

COORDINACIÓN:
Daniel Chajin

REVISIONES:

CONTENIDO:
DETALLES DE PORTICOS VIII

JUNIO 2016 - SDG.D.N.

ESCALA:

DIGITACIÓN:
AYLM

REVISIÓN:
R-18B

ID PÁGINA:
E18

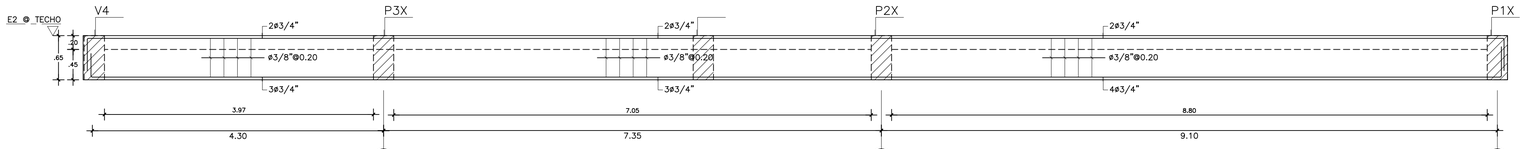


1 E-19 ARMADURA VIGA V8
ESC. 1:40

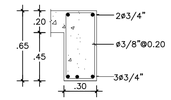


2 E-19 SECCION VIGA V8
ESC. 1:25

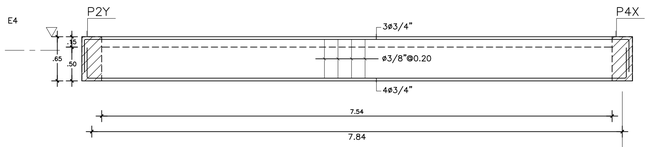


3 E-19 ARMADURA VIGA V10
ESC. 1:40

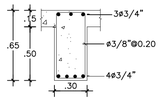


4 E-19 SECCION VIGA V10
ESC. 1:25

| ESFUERZOS DE MATERIALES | |
|---|---|
| CONCRETO FUNDACIONES | :f'c= 210 Kg/cm$^2$ |
| CONCRETO COLUMNAS VIGAS Y LOSAS | :f'c= 240 Kg/cm$^2$ |
| ACERO | :fy=4,200 Kg/cm$^2$ |
| SUELOS | :ft= 3.50Kg/cm$^2$ |

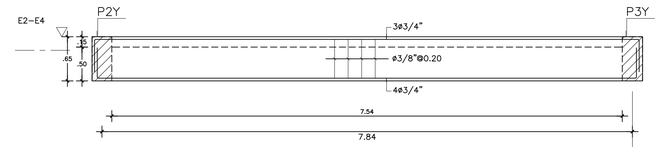


13 E-19 ARMADURA VIGA V11
ESC. 1:40

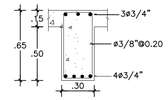


14 E-19 SECCION VIGA V11
ESC. 1:25

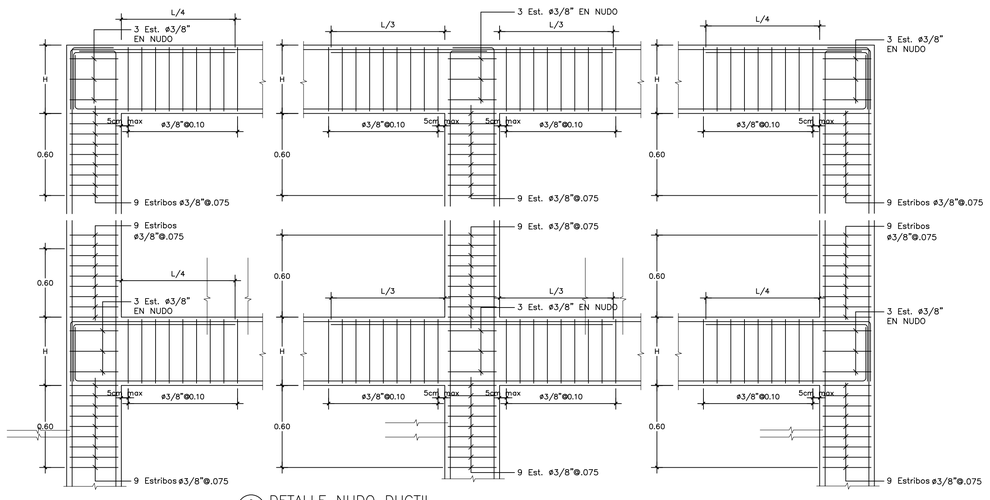


9 E-19 DETALLE NUDO DUCTIL
ESC. 1:25

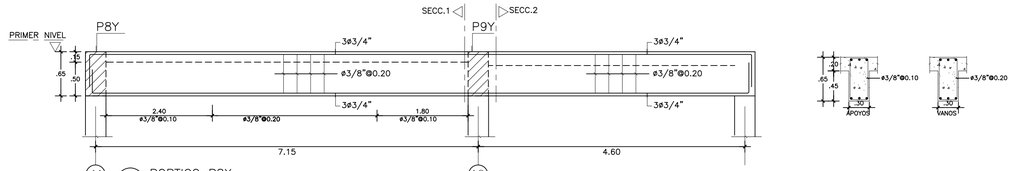


5 E-19 PORTICO P8X
ESC. 1:40

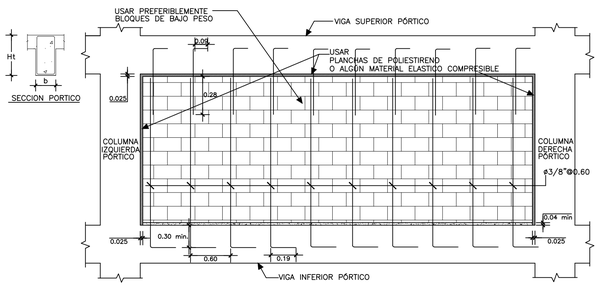


10 E-19 DETALLE MUROS EXTERIORES NO ESTRUCTURALES
ESC. 1:40

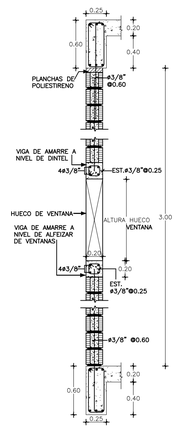


11 E-19 DETALLE ARMADO MUROS DE CERRAMIENTO
ESC 1:25


ING. HERIBERTO VÁSQUEZ
Diseño Sismoresistente
Evaluación y Levantamiento Estructural
Supervisión de Proyectos
Consultoría
- Maestría en Ingeniería de Estructuras, INTEC
- Maestría en Ingeniería Sísmica, IPN-CENAPRED
- Entrenamiento en Ingeniería Sísmica, BM mpdc.
- Diplomado en Ingeniería Sísmica, UNAM
- Entrenamiento en Instrumentación Sísmica, UBC Canadá
Av. Sorocaia Esq. Jinanda Sosa, Plaza Ortopedista, Local 12-B, Santo Domingo, R.D.
Tel. 809-781-9279 / Cel. 829-214-7977
Correo: hvasquezestructural@gmail.com/herberto.vasquez@gmail.com


DATA INFO.:

| DISEÑO ARQUITECTONICO: | DOC. BASE: | ESCALA(S): |
|---|---|---|
| DIAN PONS PONS | ESTACION: | DWG. MOD. PLANO: |
| ELIO PANIAGUA | PCT: | |
| ESTACION: | GRID: | DWG: |
| 140.0 m (PCT) | | |
| PCT(M): | Hoja: | 1 de Hoja |
| DWG: 2014 | ... | |

# CENTRO PROFESIONAL PUNTA CANA

Bitmap3545917651.jpg


IMAGEN URBANA
PONS ARQUITECTOS
Calle Cayena esq. c/ Blvd. 18o de Noviembre No. 5
SUITE 1A-1B Gazcue, Santo Domingo,
Rep. Dom.
TEL: (809)687-0724
FAX: (809)476-7912
E-Mail: info@pons.com.do
www.pons.com.do


SIMBOLOS EMPLEADOS

## CENTRO PROFESIONAL PUNTA CANA

Calle Cayena esq. c/ Blvd. 18o de Noviembre
Punta Cana Resort & Club
La Altagracia, Rep. Dom.

EQUIPO DE TRABAJO:

DISE:=O ARQUITECTONICO
ARQ. DANIEL PONS
codia 12122

ENC. PROYECTO ARQ.

ESTRUCTURAL
ING. -HERIBERTO VASQUEZ-
codia – 27432

ELECTRICO
ING. –
codia –

HIDRO-SANITARIO
ING. –
codia –

AIRE ACONDICIONADO
XXX. XXXXXXXXXX
codia 00000

codia 000

PROPIETARIO:
FIDEICOMISO CENTRO PROFESIONAL PUNTA CANA

COORDINACIÓN:
Daniel Chajin

REVISIONES:

CONTENIDO:
DETALLES DE PORTICOS IX

JUNIO 2016 - SDG.D.N.

ESCALA:

ID PÁGINA:
E19

DIGITACIÓN:
AYLM

REVISIÓN:
R-18B

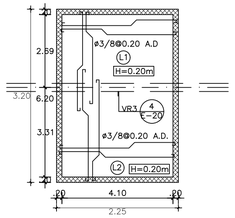


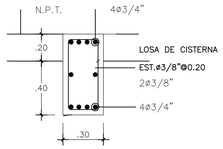


SECCION VIGA RIOSTRA VR3

01 E-20 PLANTA ESTRUCTURAL LOSA DE CISTERNA
ESC. 1:100

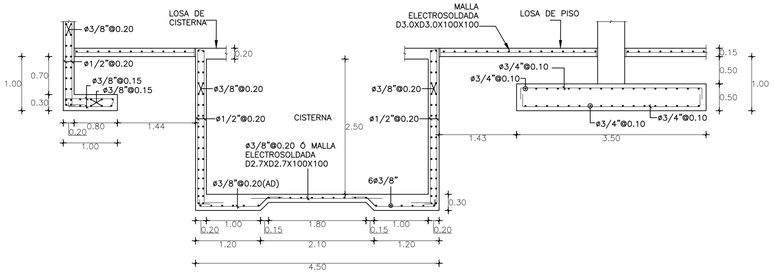


02 E-20 SECCION A–A': DETALLE DE CISTERNA
ESC. 1:50

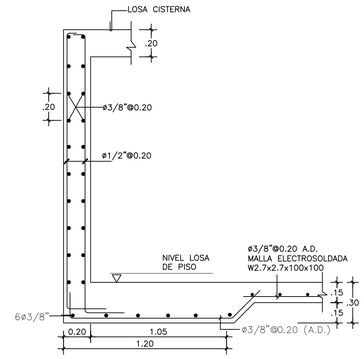


03 E-20 DETALLE DE MURO Y PISO DE CISTERNA
ESC. 1:20

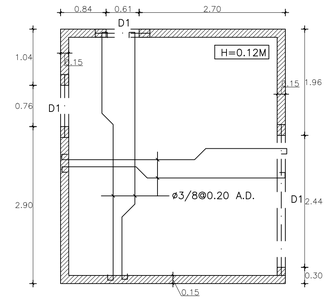


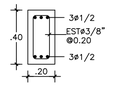


SECCION DINTEL D1
ESC 1:20

04 E-20 PLANTA ESTRUCTURAL TECHO DEPOSITO DE BASURA
ESC. 1:50

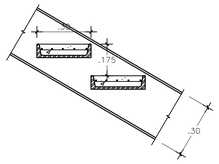


05 E-7 DETALLE DE PELDAÑOS
ESC. 1:15

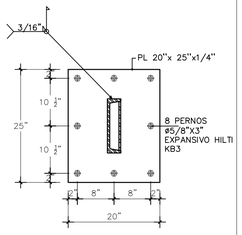


07 E-7 DETALLE PLACA BASE
ESC. 1:15

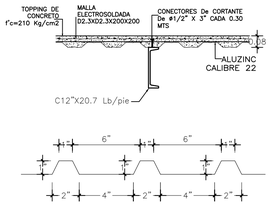


SECCION PLANCHA DE METAL DECK

08 E-4 DETALLE METALDECK EN DESCANSO
ESC. 1:5

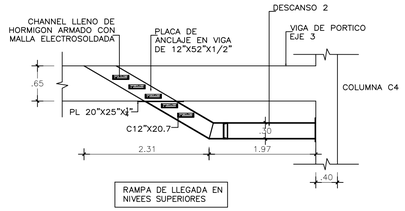


RAMPA DE LLEGADA EN NIVEES SUPERIORES

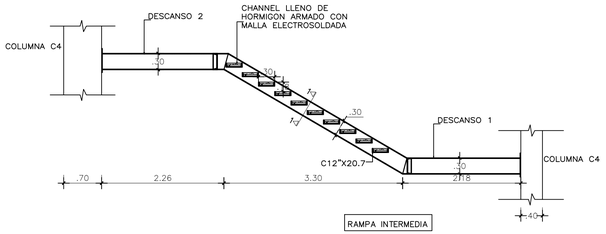


RAMPA INTERMEDIA

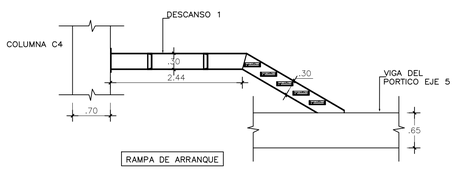


RAMPA DE ARRANQUE

13 E-20 DETALLE VIGAS DE ACERO EN ESCALERA PRINCIPAL
ESC. 1:50

| ESFUERZOS DE MATERIALES | |
|---|---|
| CONCRETO FUNDACIONES | :f'c= 210 Kg/cm$^2$ |
| CONCRETO COLUMNAS VIGAS Y LOSAS | :f'c= 240 Kg/cm$^2$ |
| ACERO | :fy=4,200 Kg/cm$^2$ |
| SUELOS | :ft= 3.50Kg/cm$^2$ |

| LONGITUD MACIZO | ACERO |
|---|---|
| LM ⩽ 0.20 | 2 ø3/8" |
| LM ⩽ 0.40 | 3 ø3/8" |
| LM ⩽ 0.60 | 4 ø3/8" |

NOTA IMPORTANTE:

EL CONTRATISTA NO PODRÁ REPLANTEAR GEOMÉTRICAMENTE CON EL PLANO INDICATIVO ESTRUCTURAL AQUÍ DETALLADO, ES OBLIGATORIO TRABAJAR DIMENSIONAL Y GEOMÉTRICAMENTE CON LOS DOCUMENTOS DEL SET ARQUITECTÓNICO.

NO SOMOS RESPONSABLES DE LA VALIDEZ DE LOS DATOS SUMINISTRADOS POR EL ESTUDIO DE MECANICA DE SUELOS.

NOTAS LOSAS MACIZAS:

* EL ESPESOR GENERAL DE LAS LOSAS MACIZAS SERA H=0.15 Mt SALVO INDICACION CONTRARIA.

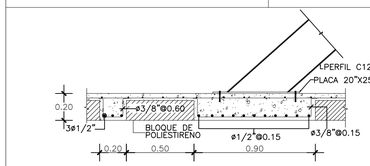


09 E-7 DETALLE ARRANQUE ESCALERA EN LOSA
ESC. 1:20

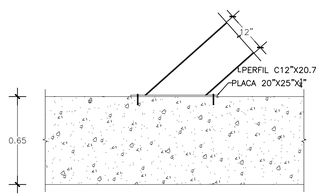


10 E-7 DETALLE ARRANQUE ESCALERA EN VIGA
ESC. 1:20

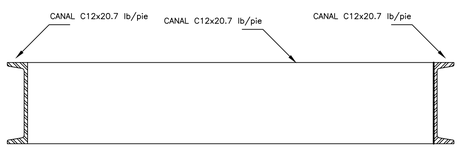


12 E-7 SECCION 1–1"
ESC. 1:10

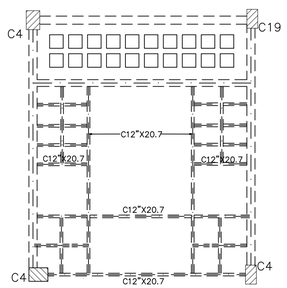


11 E-20 PLANTA ESTRUCTURAL DE ESCALERA
ESC. 1:100

ESPECIFICACIONES PROCESO SOLDADURA

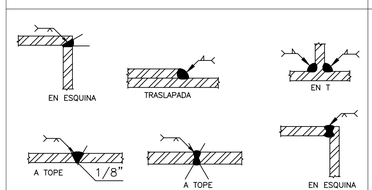


NOTAS GRALES. DE ESTRUCTURAS METALICAS

1– FUNDACIONES fc'=210 Kg/Cm2.
2– EL ACERO DE REFUERZO SERA fy=4,200 Kg/Cm2.
3– EL ACERO DE LA ESTRUCTURA METALICA SERA A50 (fy=50,000 PSI).
4– LOS PERNOS PARA LAS CONEXIONES SERAN A325.
5– LOS PERNOS DE ANCLAJE SERAN A307.
6– LOS PERNOS EXPANSIVOS SERAN DEL TIPO HILTI O SIMILARES.
7– LA SOLDADURA SERA E70–XX.
8– EL ALUZINC SERA CALIBRE 26
9– EL ACERO MALLA fy=5,600 Kg/Cm2.


ING. HERIBERTO VÁSQUEZ
Diseño Sismoresistente
Evaluación y Levantamiento Estructural
Supervisión de Proyectos
Consultoría
• Ingeniero en Ingeniería de Estructuras, INTEC
• Diplomado en Ingeniería Sísmica, UNAM
• Diplomado en Ingeniería Estructural, UNAM
• Diseño Sísmico de Puentes, MCE Chile
• Entrenamiento en Instrumentación Sísmica, UBC Canadá
Av. Sumando Esq. Jacinto Mañón, Plaza Los Jardines, Local 13-B, Santo Domingo, D.N.
Tel. 809-754-8879 / Cel. 829-514-7877
Correos: hvasquezestructuras@gmail.com; herberto@gmail.com


DATA INFO.:
DESIGN PROTOCOL: ASCE 7-05 / ACI 318-08 / AISC 360-05 / AISC 341-05 / NDS 2005 / TMS 402-08
DOC. NAME: ESTACION: ACT: GRID: PAG: ...
SCALE: ANG. DIM. PONS: ... DIG: A-AUTOCAD

# CENTRO PROFESIONAL PUNTA CANA

Bitmap3545917651.jpg


IMAGEN URBANA
PONS ARQUITECTOS
Calle Cayena esq. c/ Blvd. 1Ro de Noviembre No. 5
SEDE IA-18 Gazcue, Santo Domingo, Rep. Dom.
TEL: (809)687-0724
FAX: (809)476-7912
E-Mail: info@pons.com.do
www.pons.com.do


SIMBOLOS EMPLEADOS

CENTRO PROFESIONAL PUNTA CANA
Calle Cayena esq. c/ Blvd. 1Ro de Noviembre
Punta Cana Resort & Club
La Altagracia, Rep. Dom.

EQUIPO DE TRABAJO:

DISE=O ARQUITECTONICO
ARQ. DANIEL PONS
codia 12122

ENC. PROYECTO ARQ.

ESTRUCTURAL
ING. -HERIBERTO VASQUEZ-
codia – 27432

ELECTRICO
ING. --
codia –

HIDRO-SANITARIO
ING. --
codia –

AIRE ACONDICIONADO
XXX. XXXXXXXXXX
codia 00000

codia 000

PROPIETARIO:
FIDEICOMISO CENTRO PROFESIONAL PUNTA CANA

COORDINACIÓN:
Daniel Chajin

REVISIONES:

CONTENIDO:
DETALLES

JUNIO 2016 - SDG.D.N.

ESCALA:

ID PÁGINA:
E20

DIGITACIÓN:
AYLM

REVISIÓN:
R-18B

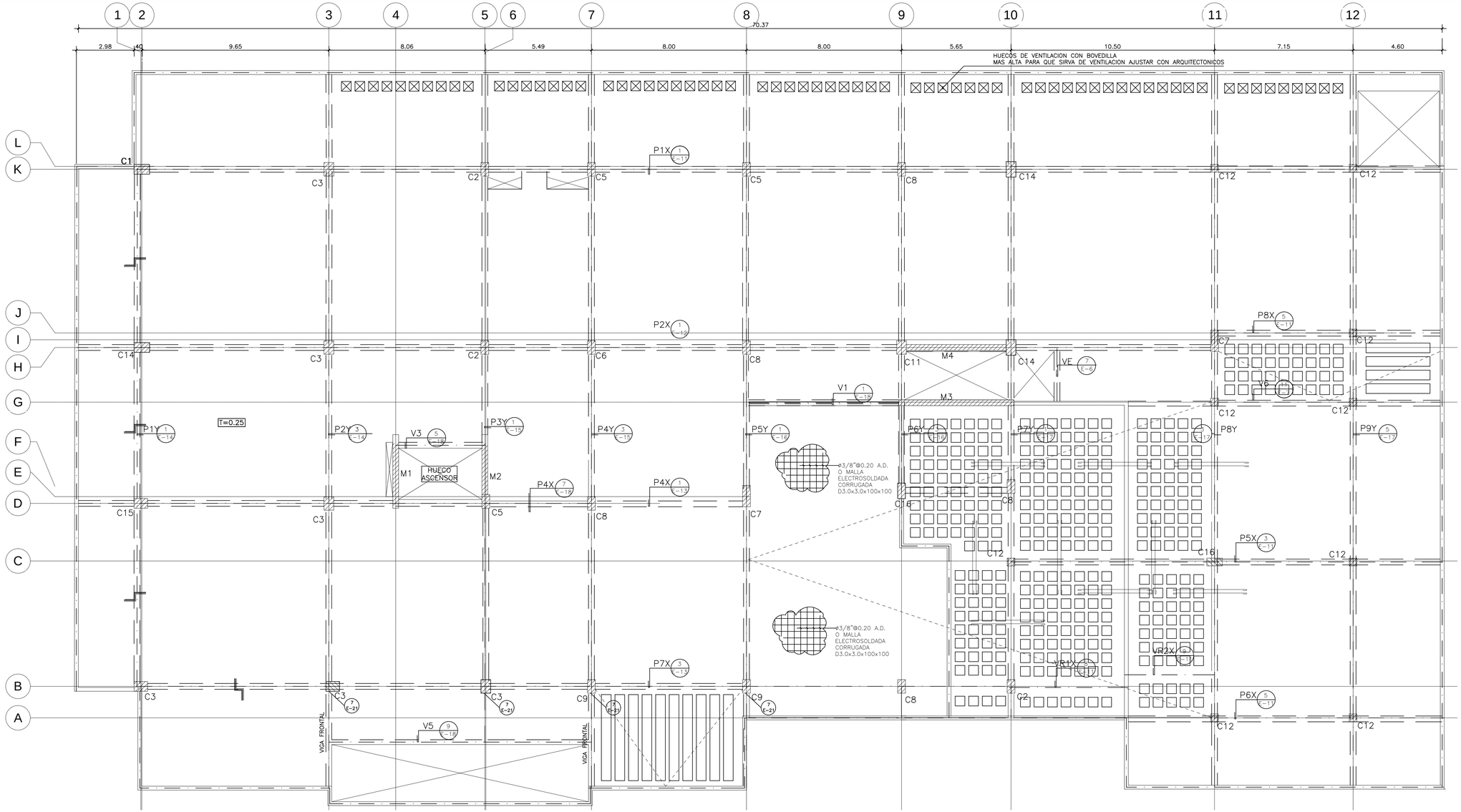


1 E-21 RAMPAS
ESC. 1:100

2 E-21 DETALLE ARMADURA LOSA ALIGERADA (T=0.20)
ESC. 1:10

3 E-21 DETALLE DE MACIZO PORTICOS INTERNOS
ESC. 1:20

4 E-21 DETALLE DE MACIZO PORTICOS EXTERNOS
ESC. 1:20

5 E-21 REFUERZO PLANO ALREDEDOR DE HUECO EN LOSA ALIGERADA (R.P)
ESC. 1:10

6 E-21 VIGA SOPORTE ESCALERA(VE)
ESC. 1:10

7 E-21 APOYOS VIGAS FRONTALES
ESC. 1:10

NOTAS LOSAS ALIGERADAS:

* EL ESPESOR GENERAL DE LOSAS ALIGERADAS H=0.20 (0.15+0.05) SALVO INDICACION CONTRARIA.
* EL ANCHO DE LOS NERVIOS ES 0.20 Mts ESPACIADOS CADA 0.60 Mts. MEDIDOS DE CENTRO A CENTRO.
* LOS ADICIONALES SOBRE LOS APOYOS QUE NO SE HAN INDICADO SERAN ø3/8"@.50
* LOS ADICIONALES EN LOS VUELOS QUE NO SE HAN INDICADO SERAN ø1/2"@.10

NOTAS LOSAS MACIZAS:

* EL ESPESOR GENERAL DE LAS LOSAS MACIZAS SERA H=0.15 Mt SALVO INDICACION CONTRARIA.

| LONGITUD MACIZO | ACERO |
|---|---|
| LM ≤ 0.20 | 2 ø3/8" |
| LM ≤ 0.40 | 3 ø3/8" |
| LM ≤ 0.60 | 4 ø3/8" |

ING. HERIBERTO VÁSQUEZ
Diseño Sismoresistente
Evaluación y Levantamiento Estructural
Supervisión de Proyectos
Consultoría
• Maestría en Ingeniería de Estructuras, INTEC
• Maestría en Ingeniería Sísmica, UPC-BARCELONA
• Entrenamiento en Ingeniería Sísmica, IRN Japón
• Diplomado en Gerencia de Proyectos, INTEC
• Entrenamiento en Instrumentación Sísmica, UBC Canadá
Av. Sarasota Esq. Jacques Nieve, Plaza Ortopedista, Local 12-B, Bella Vista, Sto. Dgo. Rep. Dom.
Tel. 809-704-9879 / Cel. 829-216-1977
Correos: hvasquezestructuras@gmail.com, herbertovasquez@gmail.com

DATA INFO.:
DISEÑO ELECTRICO:
DISEÑO PLANOS:
DIBUJANTE:
ultima ZRC'S:
FECHA:
ZRC ZONA:

DOC. BASE:
ESTACION:
PCT:
ORDEN:
Hoja:
...

ESCALA:
DIM: MM. PUNTO:
...
FAC:
1:100 PAG.

# CENTRO PROFESIONAL PUNTA CANA

Bitmap3545917651.jpg

IMAGEN URBANA
PONS ARQUITECTOS
Calle Cayena esq. c/ Blvd. 18o de Noviembre No. 5
SOTE.18-18 Gazcue, Santo Domingo,
Rep. Dom.
TEL: (809)687-0724
FAX: (809)476-7912
E-Mail: info@pons.com.do
www.pons.com.do

SIMBOLOS EMPLEADOS

## CENTRO PROFESIONAL PUNTA CANA

Calle Cayena esq. c/ Blvd. 18o de Noviembre
Punta Cana Resort & Club
La Altagracia, Rep. Dom.

EQUIPO DE TRABAJO:

DISE=O ARQUITECTONICO
ARQ. DANIEL PONS
codia 12122

ENC. PROYECTO ARQ.

ESTRUCTURAL
ING. -HERIBERTO VASQUEZ-
codia – 27432

ELECTRICO
ING. –
codia –

HIDRO-SANITARIO
ING. –
codia –

AIRE ACONDICIONADO
XXX. XXXXXXXXXX
codia 00000

codia 000

PROPIETARIO:
FIDEICOMISO CENTRO PROFESIONAL PUNTA CANA

COORDINACIÓN:
Daniel Chajin

REVISIONES:

CONTENIDO:
PLANTA ESTRUCTURAL RAMPAS Y DETALLES

JUNIO 2016 - SDG.D.N.

ESCALA:

ID PÁGINA:
E21

DIGITACIÓN:
AYLM

REVISIÓN:
R-18B